CÔNG TY CỔ PHẦN THANH BÌNH PHÚ MỸ

VĂN PHÒNG THỊ XÃ PHÚ MỸ
ĐẾN Số: ..... Ngày: 16/01/2023
Chuyển: .....
Số và ký hiệu HS: .....

CHI CỤC BẢO VỆ MÔI TRƯỜNG TỈNH BRVT
CV Đến Số: ..... Ngày 16/01/23

BÁO CÁO
CÔNG TÁC BẢO VỆ MÔI TRƯỜNG NĂM 2022 CỦA KHU CÔNG NGHIỆP CHUYÊN SÂU PHÚ MỸ 3

Báo cáo tốt 16/01/23

Bà Rịa – Vũng Tàu, tháng 01 năm 2023

CÔNG TY CỔ PHẦN THANH BÌNH PHÚ MỸ

BÁO CÁO
CÔNG TÁC BẢO VỆ MÔI TRƯỜNG NĂM 2022 CỦA KHU CÔNG NGHIỆP CHUYÊN SÂU PHÚ MỸ 3

Bà Rịa – Vũng Tàu, tháng 01 năm 2023

MỤC LỤC

DANH MỤC BẢNG

CÔNG TY CỔ PHẦN THANH BÌNH PHÚ MỸ	CỘNG HÒA XÃ HỘI CHỦ NGHĨA VIỆT NAM Độc lập – Tự do – Hạnh phúc
Số: 06../2022/BC-TBPM V/v: báo cáo công tác bảo vệ môi trường của KCN chuyên sâu Phú Mỹ 3 năm 2022 theo mẫu số 06 Phụ lục VI của Thông tư số 02/2022/TT-BTNMT ngày 10/01/2022.	Thị xã Phú Mỹ, ngày 16 tháng 01 năm 2023

BÁO CÁO
CÔNG TÁC BẢO VỆ MÔI TRƯỜNG NĂM 2022 CỦA KHU CÔNG NGHIỆP CHUYÊN SÂU PHÚ MỸ 3

I. THÔNG TIN CHUNG

- Tên chủ đầu tư xây dựng và kinh doanh hạ tầng khu công nghiệp: CÔNG TY CỔ PHẦN THANH BÌNH PHÚ MỸ
- Địa chỉ: KCN chuyên sâu Phú Mỹ 3, phường Phước Hòa, thị xã Phú Mỹ, tỉnh Bà Rịa – Vũng Tàu.
- Số điện thoại: 02543.936.838 Fax: 02543.936.839
- Người đại diện: Bà NGUYỄN THỊ THẢO NHI – Chức vụ: Chủ tịch HĐQT kiêm TGĐ
- Ngành nghề đầu tư trong từng khu sản xuất, kinh doanh, dịch vụ tập trung /cụm công nghiệp:
- Giấy đăng ký kinh doanh có mã số doanh nghiệp 0305012909, đăng ký lần đầu ngày 24 tháng 04 năm 2007 và thay đổi lần thứ 18 ngày 19 tháng 11 năm 2018 do Sở kế hoạch và đầu tư tỉnh Bà Rịa – Vũng Tàu cấp.
- Giấy xác nhận hoàn thành các công trình bảo vệ môi trường giai đoạn 1 (diện tích 370 ha) của Dự án "Đầu tư xây dựng và kinh doanh hạ tầng kỹ thuật Khu công nghiệp chuyên sâu Phú Mỹ 3 (diện tích 999 ha)" số 10/GXN-BTNMT ngày18 tháng 01 năm 2022 do Bộ Tài nguyên và Môi trường cấp.

II. TÌNH HÌNH HOẠT ĐỘNG CỦA CÁC CƠ SỞ SẢN XUẤT, KINH DOANH, DỊCH VỤ TẠI KHU SẢN XUẤT, KINH DOANH, DỊCH VỤ TẬP TRUNG HOẶC CỤM CÔNG NGHIỆP.

1a) Tóm tắt tình hình hoạt động chung trong KCN:

TT	Tên KCN đang hoạt động	Địa chỉ	Diện tích (ha)	Tên chủ đầu tư kinh doanh hạ tầng	Số lượng cơ sở đang hoạt động trong KCN	Tỷ lệ lấp đầy (%)	Hệ thống thu gom nước mưa (có/ không)	Xử lý nước thải (m^3/ngđ)			Tổng lượng CTR phát sinh			Công trình phòng ngừa, ứng phó sự cố môi trường	Tỷ lệ cây xanh
								Tổng lượng nước thải phát sinh thực tế (m^3/ngày đêm)	**Công suất thiết kế của HTXLNT** (m^3/ngày đêm)	**Hệ thống quan trắc nước thải tự động, liên tục** (ghi rõ thông số)	**Sinh hoạt (tấn/năm)**	**Công nghiệp thông thường (kg/năm)**	**Nguy hại (kg/năm)**		
(1)	(2)	(3)	(4)	(5)	(6)	(7)	(8)	(9)	(10)	(11)	(12)	(13)	(14)	(15)	(16)
	KCN chuyên sâu Phú Mỹ 3	KCN chuyên sâu Phú Mỹ 3, phường Phước Hòa, thị xã Phú Mỹ, tỉnh Bà Rịa – Vũng Tàu.	999	Công ty Cổ phần Thanh Bình Phú Mỹ	14	65%	Có	6.858	9.000	Lưu lượng đầu vào & đầu ra, pH, nhiệt độ, COD, TSS, Amoni	0,943 tấn/năm (Công ty TBPM đã thực hiện kê khai nộp giá dịch vụ xử lý CTR sinh hoạt năm 2022 theo TB số 01/TB_TNMT ngày 09/01/2023 của P.TN&MT, UBND thị xã Phú Mỹ	-	12.944 kg/năm	Có	20%

1b) Chi tiết danh sách các cơ sở hoạt động trong KCN:

Bảng 01. Danh sách các cơ sở hoạt động trong khu sản xuất, kinh doanh, dịch vụ tập trung (viết tắt là KCN)

TT	Tên cơ sở hoạt động trong KCN	Số QĐ phê duyệt báo cáo ĐTM, xác nhận bảo vệ MT; Giấy phép môi trường (nếu có)	Loại hình sản xuất chính/ quy mô công suất	Nước thải			Khí thải		Tổng lượng CTR phát sinh			Tỷ lệ cây xanh
				Tổng lượng nước thải phát sinh thực tế (m^3/ngày đêm)	Đấu nối vào HTXL NT	Tách đấu nối (ghi rõ hệ thống quan trắc tự động, nếu có)	Lượng khí thải phát sinh (m3/giờ)	Quan trắc khí thải tự động, liên tục (ghi rõ thông số)	Sinh hoạt (tấn/năm)	Công nghiệp thông thường (kg/năm)	Nguy hại (kg/năm)	
(1)	(2)	(3)	(4)	(5)	(6)	(7)	(8)	(9)	(10)	(11)	(12)	(13)
1	Doanh nghiệp Chế Xuất Nitori Việt Nam – Chi nhánh Bà Rịa – Vũng Tàu (Nitori)	- Quyết định phê duyệt ĐTM số 55/QĐ- BQL ngày 12/04/2021 của Ban Quản lý các KCN tỉnh Bà Rịa – Vũng Tàu; - Quyết định điều chỉnh nội dung Quyết định phê duyệt ĐTM số	- Sản xuất đồ gỗ, đồ nội thất, đồ ngoại thất và trang trí nội ngoại thất theo loại hình doanh nghiệp chế xuất trong Khu công nghiệp: 8.000 sản phẩm/ngày tương đương 2.024.000 sản phẩm/năm; - Sản xuất và kinh doanh các loại bán thành phẩm dung cho đồ gỗ, đồ nội thất, đồ ngoại thất và trang trí nội ngoại thất bao gồm:	- Giai đoạn 1: 391,4 m^3/ngày đêm (tính theo 80% nước cấp sử dụng trung bình hàng ngày);	Có	Không có	➢ Giai đoạn 1: - Ống thoát khí sau xử lý của Hệ thống xử lý bụi gỗ + Hệ thống 1: 70.134,5 m^3/giờ + Hệ thống 2: 52.744,3 m^3/giờ - Ống thoát khí sau xử lý của Hệ thống xử lý bụi. khí thải từ buồng phun sơn:	Không có	- Giai đoạn 1: 172,8 tấn /năm; - Giai đoạn 2: 6,048 tấn/năm.	- Giai đoạn 1: 1.181.932 kg/năm; - Giai đoạn 2: 63.706 kg/năm.	- Giai đoạn 1: 504.345 kg/năm; - Giai đoạn 2: 1.435.936 kg/năm	20,07%

		79/QĐ-BQL ngày 18/05/2021 của Ban Quản lý các KCN tỉnh Bà Rịa – Vũng Tàu.	Mút xốp Urethane, vải địa kỹ thuật (needle punch), bông nhân tạo (padding) và vải không dệt (Non-women): 1.200 tấn/năm; - Công suất sản xuất vải dệt: 8.800.000 m/năm (khoảng 13.200.000 m^2/năm); - Công suất sản xuất nhuộm: 8.800.000 m/năm (khoảng 13.200.000 m^2/năm; - Công suất sản xuất, may rèm cửa: 8.400 bộ/ngày (khoảng 2.520.000 bộ/năm).	- Giai đoạn 2: 891,48 m^3/ngày đêm (tính theo 80% nước cấp sử dụng trung bình hàng ngày).			+ Bùn phun sơn Bàn: 5.454,3 m^3/giờ + Buồng phun sơn ghế: 6.037,5 m^3/giờ - Ống thoát khí sau xử lý của Hệ thống xử lý khí thải từ quá trình sản xuất Urethane: 4.565,3 m^3/giờ - Ống thoát khí sau xử lý của Hệ thống xử lý khí thải lò hơi: 3.951,7 m^3/giờ - Ống thoát khí sau xử lý của Hệ thống thoát khí tại quá trình nấu chảy nhựa (sản xuất vải không dệt): 3.353,7 m^3/giờ - Ống thoát khí sau xử lý của Hệ thống XLKT tại khu vực Lò sấy (sản xuất bông					

							nhân tạo): 4.751,7 m^3/giờ ➢Giai đoạn 2: Không có					
2	Công ty TNHH Zinc Oxide Corporation Việt Nam (ZOCV)	- QĐ phê duyệt ĐTM số 78/QĐ-BTNMT ngày 12/01/2018 của Bộ Tài Nguyên và Môi trường; - Giấy phép xử lý CTNH: số 5.132.VX (cấp lần đầu) ngày 17/12/2020 của Bộ Tài nguyên và Môi trường.	- Loại hình sản xuất: Xử lý và tiêu hủy chất thải nguy hại (Xử lý và tái chế bụi lò thép); - Công xuất xử lý: 100.000 tấn bụi lò thép/ năm.	490 m^3/ngày đêm	Có	Thông số quan trắc tự động: pH, COD, TSS, nhiệt độ, lưu lượng đầu ra	- Hệ thống xử lý khí thải của Lò đáy quay: 109.476 m3/h; - HT XLKT tại KV sấy bánh bụi lò thép (SCRUBBER HZO): 18.483 m3/h; - HT XLKT từ quá trình sấy Oxit kẽm tinh chế : 13.564 m3/h; - Hệ thống xử lý khí thải của hệ thống tinh chế kẽm oxit: 13.563 m3/h; - Phòng thí nghiệm: 10.946 m3/h; - Thiết bị lọc bụi tại khu vực xả bao số 1: 1.146 m3/h;	Không có	10,65 tấn/năm	21.865.950 kg/năm	130.440 kg/năm	26,49%

							- Thiết bị lọc bụi tại khu vực xả bao số 2: 874,3 m3/h; - Thiết bị lọc bụi tại khu vực cân định lượng EAFD số 1. số 2: 1.076 m3/h; - Thiết bị lọc bụi tại khu vực cân định lượng than: 674,3 m3/h; - Thiết bị lọc bụi tại khu vực cân định lượng máy trộn: 876,4 m3/h; - Thiết bị lọc bụi tại khu vực băng tải sau máy nghiền roto với chất kết dính mật rỉ: 864,7 m3/h; - Thiết bị lọc bụi tại khu vực cân định lượng máy đóng bánh bằng chất kết dính mật rỉ số 1: 784,6 m3/h;					

							- Thiết bị lọc bụi tại khu vực cân định lượng máy đóng bánh bằng chất kết dính mật rỉ số 2: 876,3 m3/h; - Thiết bị lọc bụi tại khu vực băng tải sau máy đóng bánh bằng chất kết dính mật rỉ số 1. số 2: 1.137 m3/h; - Thiết bị lọc bụi tại khu vực băng tải vận chuyển bánh bằng chất kết dính mật rỉ trước khi sấy: 863,7 m3/h; - Thiết bị lọc bụi tại khu vực Băng tải vận chuyển bánh bằng chất kết dính mật rỉ sau sấy: 768,4 m3/h; - Thiết bị lọc bụi tại khu vực cân định lượng					

							bánh tuần hoàn bằng chất kết dính mật rỉ: 778,4 m3/h; - Thiết bị lọc bụi tại khu vực thùng chứa sản phẩm ZnO trung gian (HZO): 884,7 m3/h; - Thiết bị lọc bụi tại khu vực Silo chứa HZO không qua tinh chế: 876,3 m3/h; - Hệ thống lọc bụi phát sinh tại công đoạn tiếp nhận và bốc dỡ than: 613,7 m3/h; - Hệ thống lọc bụi phát sinh tại công đoạn nghiền mịn than: 1.041 m3/h; - Hệ thống lọc bụi tại gầu tải xỉ sắt: 12.163 m3/h; - Hệ thống lọc bụi tại silo chứa than thô: 1.064 m3/h;					

							- Hệ thống lọc bụi tại silo chứa than trước khi nghiền: 896,3 m3/h; - Hệ thống lọc bụi tại silo chứa than mịn khu vực đóng bánh: 1.167 m3/h; - Hệ thống lọc bụi tại silo chứa bụi lớn: 1.076 m3/h; - Hệ thống lọc bụi tại silo chứa bụi nhỏ 1: 1.137 m3/h; - Hệ thống lọc bụi tại silo chứa bụi nhỏ 2: 1.146 m3/h; - Hệ thống lọc bụi tại silo chứa HZO trước khi tinh chế: 1.163 m3/h.					
3	Công ty TNHH Yoshino Gypsum Việt	Giấy phép môi trường số 3111/GPMT-BQL ngày 04/11/2022	- Sản xuất sản phẩm từ thạch cao; - Công suất: 180.000 tấn/năm.	8 m^3/ngày đêm	Có	Không có	74.721 m^3/giờ	Không có	2,19 tấn/năm	22.000 kg/năm	4.760 kg/năm	26,46%

	Nam (Yoshino)	của Ban Quản lý các KCN tỉnh Bà Rịa – Vũng Tàu										
4	Công ty TNHH Năng lượng Sojizt Osaka Gas (SOGEC)	Quyết định phê duyệt ĐTM số 2436/QĐ-UBND ngày 05/09/2018 của UBND tỉnh Bà Rịa – Vũng Tàu	- Tiếp nhận và phân phối khí tự nhiên (NG). Các loại khí tương tự như khí hóa lỏng (LPG), khí tự nhiên hóa lỏng (LNG), khí tự nhiên né (CNG) có thể được sử dụng làm nguồn khí tự nhiên bị gián đoạn; - Công suất thiết kế của khí tự nhiên NG: 180.000.000 Sm^3/năm.	3,81 m^3/ngày đêm	Có	Không có	Không có	Không có	2,625 tấn/năm	3 kg/năm	266 kg/năm	20,32%
5	Công ty TNHH Kraft of Asia Paperboad & Packaging (KOA)	- Quyết định phê duyệt ĐTM số 1229/QĐ-BTNMT ngày 02/06/2020 của Bộ Tài nguyên và Môi trường; - Giấy xác nhận đủ điều kiện về Bảo vệ môi trường trong nhập khẩu phế liệu	- Sản xuất giấy bao bì; - Công suất 400.000 tấn/năm.	6.672 m^3/ngày đêm	Có	Thông số quan trắc tự động: COD, TSS, Độ màu, PH, Nhiệt độ, Amoni, Lưu lượng	126.180 m^3/giờ	Bụi, Lưu lượng, SO_2, NOx, CO, O_2, Nhiệt độ, Áp suất	35,592 tấn/năm	67.124.008 kg/năm	86.580 kg/năm	28,68%

		làm nguyên liệu sản xuất số 73/GXN-BTNMT ngày 24/09/2021 của Bộ Tài nguyên và Môi trường.				đầu vào, Lưu lượng đầu ra						
6	Công ty TNHH Iguacu Việt Nam (Iguacu VN)	Giấy phép môi trường số 2908/GPMT-BQL ngày 13/10/2022 Ban Quản lý các KCN tỉnh Bà Rịa – Vũng Tàu	- Sản xuất cà phê hòa tan và sản phẩm cà phê chiết xuất từ nguyên liệu hạt cà phê nhân thô; - Công suất: 16.000 tấn/năm.	2.085 m^3/ngày đêm	Có	Không có	231.760 m^3/giờ	Lưu lượng, nhiệt độ, áp suất, O_2, bụi, SO_s, NO_x, CO	7,42 tấn/năm	0	540 kg/năm	20,08%
7	Công ty TNHH Việt Nhật Shirogane Logistic (VJS)	Giấy xác nhận Đăng ký Kế hoạch Bảo vệ môi trường số 620/UBND – TNMT ngày 16/07/2018 của UBND Thị xã Phú Mỹ	Kinh doanh kho bãi và vận tải	8,3 m^3/ngày đêm	Có	Không có	Không có	Không có	2,04 tấn/năm	0	0	34,39%
8	Công ty TNHH Gia công cơ khí và thương	Quyết định phê duyệt ĐTM số 1603/QĐ-UBND ngày	- Gia công cơ khí và đúc gang; - Công suất: 1.200 tấn/năm	12,8 m^3/ngày đêm	Có	Không có	900 m^3/giờ	Không có	3 tấn/năm	36.000 kg/năm	1.040 kg/năm	20,05%

	mại Tân Thuận Đức (TTĐ)	19/06/2018 của UBND Tỉnh Bà Rịa – Vũng Tàu										
9	Công Ty Cổ phần Nippon Sanso Việt Nam (NSVN)	Quyết định phê duyệt ĐTM số 1771/QĐ-UBND ngày 09/07/2018 của UBND Tỉnh Bà Rịa – Vũng Tàu	- Sản xuất và cung cấp khí công nghiệp chất lượng cao; - Công suất: + Khí N_2: 135.000 tấn/năm; + Khí Oxy: 105.000 tấn/năm; + Khí Argon: 4.300 tấn/năm.	29 m^3/ ngày đêm	Có	Không có	Không có	Không có	2,198 tấn/năm	Không có	159 kg/năm	>20 %
10	Công Ty Cổ Phần CIEC Toàn Cầu	Quyết định phê duyệt ĐTM số 1141/QĐ-UBND ngày 07/05/2018 của UBND Tỉnh Bà Rịa – Vũng Tàu	- Sản xuất bê tông nhựa nóng; - Công suất 140 tấn/giờ (tương đương 178.000 tấn/năm).	1,8 m^3/ngày đêm	Có	Không có	Không có	Không có	1,0-1,4 tấn/năm	0	30 kg/năm	20,6 %
11	Công Ty TNHH MTV Việt Nam GS Industry (VGSI)	Quyết định phê duyệt ĐTM số 46/QĐ-BQL ngày 19/03/2021 của Ban Quản lý các KCN	- Sản xuất các sản phẩm từ bê tông – cọc bê tông; - Công suất: 240.000 tấn/năm.	6 m^3/ngày đêm	Có	Không có	23.000 m^3/giờ	Không có	3 tấn/năm	1.205.550 kg/năm	1.350 kg/năm	20%

		Tỉnh Bà Rịa – Vũng Tàu. GPMT số 02/GPMT-BQL ngày 09/01/2023;										
12	Công Ty TNHH Seiko PMC Việt Nam (Seiko PMC)	- Quyết định phê duyệt ĐTM số 179/QĐ-BTNMT ngày 29/01/2021 của Bộ Tài nguyên và Môi trường. - Giấy phép môi trường số 204/GPMT-BTNMT ngày 05/09/2022 của Bộ Tài nguyên và Môi trường.	- Sản xuất và kinh doanh các loại hóa chất ngành giấy; - Quy mô công suất: 30.000 tấn/năm	113 m^3/ngày đêm	Có	Không có	13.088 m^3/giờ	Lưu lượng, nhiệt độ, áp suất, O_2 dư, bụi tổng, SO_2, NO_x và CO	1,21 tấn/năm	5.980 kg/năm	1.129 kg/năm	20,14%
13	Công Ty TNHH Arakawa Chemical Việt Nam (Arakawa)	Quyết định phê duyệt ĐTM số 1908/QĐ-BTNMT ngày 28/08/2020 của Bộ Tài nguyên và Môi trường.	- Sản xuất và buôn bán polyme acrylic cho ngành công nghiệp giấy; - Quy mô công suất: 32.000 tấn/năm	18,1 m^3/ngày đêm	Có	Không có	4.992 m^3/giờ	Oxy, bụi, SO2, NOx CO	4,56 tấn/năm	0	161.690 kg/năm	20,92%

14	Công ty TNHH Logisall Goldline Vina (Logiss All)	QĐ phê duyệt ĐTM số 14/QĐ-BQl ngày 14/01/2022; GPMT số 01/GPMT-BQL ngày 03/01/2023;	- Sản xuất Pallet nhựa; - Quy mô công suất: 5.569 tấn/năm;	18,1 m^3/ngày đêm (tính theo 80% lượng nước cấp sử dụng)	Có	Không có	-	Không có	216 kg/năm (bắt đầu phát sinh từ tháng 11 & tháng 12)	0	-	20%

(Theo số liệu báo cáo của các cơ sở đang hoạt động trong KCNCS Phú Mỹ 3 cung cấp năm 2022)

III. TÌNH HÌNH XỬ LÝ NƯỚC THẢI

1. Kết quả đấu nối vào hệ thống xử lý nước thải tập trung (tính đến thời điểm báo cáo):

- Số cơ sở đấu nối và tổng lượng nước thải từ các cơ sở này xả vào hệ thống xử lý nước thải tập trung tương ứng:

+ Số cơ sở đang hoạt động trong KCN tính đến ngày 31/12/2022: 14 doanh nghiệp;

+ Số cơ sở đấu nối nước thải về hệ thống xử lý nước thải tập trung tính đến ngày 31/12/2022: 14 doanh nghiệp;

+ Tổng lượng nước thải từ các cơ sở đang hoạt động từ ngày 01/01/2022 – 31/12/2022: 2.503.193 m^3;

- Số cơ sở được miễn trừ đấu nối và tổng lượng nước thải phát sinh của các cơ sở này: Không có cơ sở được miễn trừ đấu nối;

- Số cơ sở không/ chưa đấu nối theo quy định và tổng lượng nước thải phát sinh của các cơ sở này: Không có;

2. Vận hành hệ thống xử lý nước thải tập trung của khu sản xuất, kinh doanh, dịch vụ tập trung hoặc cụm công nghiệp:

- Nhà máy XLNT tập trung KCNCS Phú Mỹ 3 giai đoạn 1 với công suất 9.000 m^3/ngày được xây dựng với 02 mô-đun hoạt động song song với quy trình công nghệ là như nhau và có công suất 4.500 m^3/ngày/mô-đun. Chi tiết quy trình công nghệ XLNT được thể hiện trong phần mục 4 phía dưới;

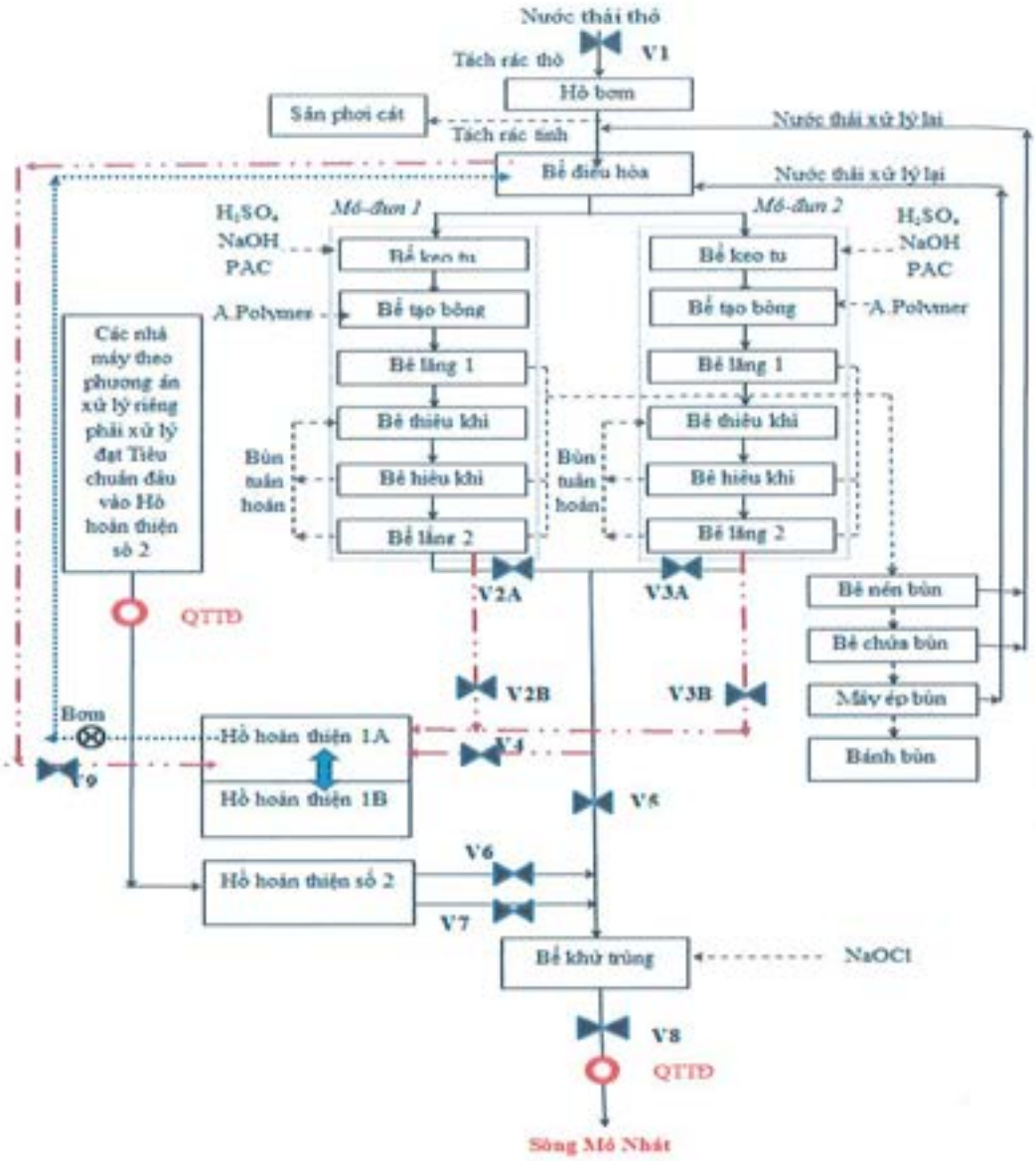

——▶	: Đường nước xử lý khi hệ thống hoạt động bình thường
- - - - ▶	: Đường nước xả thải vào hồ sự cố khi gặp sự cố
····· ▶	: Đường xử lý bùn thải
····· ▶	: Đường bơm hồi nước sự cố về xử lý lại
▬	: Hệ thống và ký hiệu van chặn
⊗	: Bơm nước thải tái xử lý

- Quy trình công nghệ xử lý (giống như quy trình đã được mô tả trong báo cáo ĐTM của Dự án) bao gồm các công đoạn xử lý cơ học, xử lý hóa học, xử lý sinh học và công đoạn hoàn thiện.
- Nước thải phát sinh từ các nhà máy trong KCN, sau khi được các nhà máy xử lý sơ cấp đạt đúng tiêu chuẩn của KCN, sẽ được thu gom về hố gom Nhà máy XLNTTT, theo đó các chất rắn lơ lửng có kích thước lớn sẽ được loại bỏ bằng hệ thống máy lọc rác thô được lắp đặt trong bể. Toàn bộ lượng nước thải tại đây sẽ được bơm lên bể điều hòa để điều hòa lưu lượng và nồng độ. Sau đó nước thải được xử lý qua công đoạn hóa lý bao gồm bể keo tụ, tạo bông, bể lắng 1 để loại các thành phần chất rắn lơ lửng. Nước thải được tiếp tục dẫn sang công đoạn xử lý sinh học

bao gồm bể thiếu khí, bể hiếu khí và bể lắng 2. Tại đây, các thành phần ô nhiễm hữu cơ như BOD, COD, Tổng Ni-tơ, Tổng Phốt-pho, Amonia được loại bỏ hầu như hoàn toàn. Nước thải từ bể lắng 2 được dẫn ra bể khử trùng và được hòa trộn chất khử trùng để tiêu diệt các vi sinh vật gây bệnh có trong nước thải. Toàn bộ lượng nước thải đạt chất lượng cột A, QCVN 40:2011/BTNMT được giám sát bằng hệ thống quan trắc nước thải tự động, liên tục và dữ liệu được truyền về trực tiếp Trung tâm Quan trắc Tài nguyên & Môi trường của Sở Tài nguyên & Môi trường, tỉnh Bà Rịa – Vũng Tàu. Sau đó, lượng nước thải đạt chất lượng này mới được dẫn xả vào nguồn tiếp nhận là sông Mỏ Nhát.

- Phương thức vận hành hệ thống xử lý nước thải;

+ Liên tục theo tổng lưu lượng nước thải đầu vào của các cơ sở hoạt động trong KCN;

+ Đảm bảo chất lượng nước thải sau xử lý đạt tiêu chuẩn xả thải cột A, QCVN 40:2011/BTNMT – Quy chuẩn kỹ thuật quốc gia về nước thải công nghiệp với hệ số Kq=0,9 & Kf=0,9;

- Tổng lưu lượng nước thải công nghiệp và sinh hoạt phát sinh trong năm báo cáo và năm gần nhất (m^3); Tổng lưu lượng theo thiết kế được phê duyệt trong báo cáo đánh giá tác động môi trường hoặc giấy phép môi trường;

+ Tổng lưu lượng thiết kế và được phê duyệt trong Giấy xác nhận hoàn thành các công trình bảo vệ môi trường của hệ thống xử lý nước thải tập trung là 9.000 m3/ngày.đêm;

+ Tổng lưu lượng nước thải sản xuất và sinh hoạt phát sinh của các cơ sở hoạt động trong KCN chuyên sâu Phú Mỹ 3 được tính từ ngày 01/01/2022 – 31/12/2022 là: 2.503.193 m^3;

- Tỷ lệ nước thải phát sinh so với công suất xử lý và nước thải đầu ra của hệ thống xử lý nước thải tập trung.

+ Hệ thống xử lý nước thải tập trung của KCN chuyên sâu Phú Mỹ 3 có công suất thiết kế: 9.000 m3/ngày.đêm;

+ Tổng lượng nước thải của các cơ sở hoạt động trong KCN chuyên sâu Phú Mỹ 3 từ ngày 01/01/2022 – 31/12/2022: 2.503.193 m^3;

- Số ngày vận hành trong năm/ số ngày dừng vận hành hoặc bảo dưỡng: Trạm XLNT tập trung vận hành thường xuyên liên tục trong 363 ngày, 02 ngày bảo dưỡng bảo trì hệ thống điện của toàn KCN. Trạm XLNT tập trung thực hiện việc bảo dưỡng bảo trì định kỳ, luân phiên trong suốt thời gian vận hành. Do đó, không có ngừng hoạt động để thực hiện bảo dưỡng bảo trì.

- Lượng điện tiêu thụ cho việc vận hành hệ thống xử lý nước thải tập trung: 35.690 KWh/tháng;

- Lượng bùn thải phát sinh, biện pháp xử lý:

+ Lượng bùn thải nguy hại từ trạm XLNT tập trung phát sinh trong năm 2022 là 12.578 kg;

+ Biện pháp xử lý: Bùn nguy hại từ trạm XLNT tập trung được thu gom vào các bao chứa bùn, sau đó chuyển giao cho đơn vị chức năng là Công ty TNHH Môi trường Quý Tiến thực hiện việc xử lý bằng phương pháp thiêu đốt theo quy định.

3. Kết quả quan trắc nước thải

3.1. Quan trắc định kỳ nước thải

a) Quan trắc định kỳ nước thải công nghiệp

- Thời gian quan trắc: thực hiện vào mỗi Quý, 03 tháng/lần;
- Tần suất quan trắc: 04 lần/năm;
- Vị trí các điểm quan trắc: KCN thực hiện quan trắc nước thải định kỳ theo 02 điểm: Bể khử trùng của Trạm XLNT tập trung trước khi dẫn ra sông Mỏ Nhát và Điểm xả nước thải sau xử lý của Trạm XLNT tập trung vào sông Mỏ Nhát;
- Tổng số lượng mẫu thực hiện quan trắc: tại mỗi điểm quan trắc thực hiện giám sát 01 mẫu; KCN thực hiện quan trắc 02 điểm, do đó tổng số lượng mẫu nước thải thực hiện quan trắc trong năm 2022 là 08 mẫu;
- Quy chuẩn kỹ thuật áp dụng (QCVN): QCVN 40:2011/BTNMT – Quy chuẩn kỹ thuật quốc gia về nước thải công nghiệp.
- Đơn vị thực hiện quan trắc gồm có 02 đơn vị:

(a) Công ty Cổ phần Dịch vụ Tư vấn Môi trường Hải Âu Số Vimcerts: 117;

(b) Trung tâm Quan trắc môi trường miền Nam Số Vimcerts: 252;

- Vị trí quan trắc, số lượng mẫu quan trắc vượt quy chuẩn (nếu có): Không có; Tất cả các giá trị quan trắc môi trường đều nằm trong tiêu chuẩn quy định.

Bảng 02. Thống kê vị trí điểm quan trắc

TT	Tên điểm quan trắc	Ký hiệu điểm quan trắc	Thời gian quan trắc	Vị trí lấy mẫu Kinh độ	Vĩ độ	Chỉ tiêu quan trắc vượt QCVN	Kết quả quan trắc	Giá trị QCVN
(1)	(2)	(3)	(4)	(5)	(6)	(7)	(8)	(9)
1	**Trạm XLNT tập trung**	Ký hiệu điểm 1	Ngày/tháng /năm					
	Bể khử trùng của Trạm XLNT tập trung trước khi dẫn ra sông Mỏ Nhát	HA.22.01552.1	30/03/2022	107^{0}03'46''	10^{0}31'49''	-	Theo bảng tổng hợp bên dưới;	
		HA.22.02679.1	01/06/2022					
		HA.22.04191.1	18/08/2022					
		HA.22.05684.2	10/11/2022					

2	**Điểm xả thải**	Ký hiệu điểm 2	Ngày/tháng /năm					
-	Điểm xả nước thải sau xử lý của Trạm XLNT tập trung vào sông Mỏ Nhát	0272/DV/026/03-22	25/03/2022	107⁰03'01,6"	10⁰31'34,2"	-	Theo bảng tổng hợp bên dưới;	
		HA.22.01552.2	30/03/2022					
		HA.22.02679.2	01/06/2022					
		0608B/DV/080/06-22	15/06/2022					
		HA.22.04191.2	18/08/2022					
		0863C/DV/0104A/09-22	16/09/2022					
		HA.22.05684.1	10/11/2022					
		1202A/DV/0144/12-22	01/12/2022					

Bảng 02a. Tổng hợp kết quả quan trắc của Điểm quan trắc Bể khử trùng của Trạm XLNT tập trung trước khi dẫn ra sông Mỏ Nhát và so sánh theo Giá trị QCVN 40:2011/BTNMT, cột A (kq=0,9 & kf=0,9)

STT	**Chỉ tiêu quan trắc**	**Đơn vị**	**Kết quả quan trắc**				
			HA.22.01552.1	**HA.22.02679.1**	**HA.22.04191.1**	**HA.22.05684.2**	**Giá trị QCVN QCVN 40:2011/BTNMT, cột A (kq=0,9 & kf=0,9)**
1	BOD5 (20⁰C)	mg/l	16	10	12	9	**24,3**

2	COD	mg/l	-	-	-	-	-
3	Tổng chất rắn lơ lửng (TSS)	mg/l	-	-	-	-	-
4	Asen (As)	mg/l	KPH	KPH	KPH	KPH	**0,0405**
5	Thủy ngân (Hg)	mg/l	KPH	KPH	KPH	KPH	**0,004**
6	Chì (Pb)	mg/l	KPH	KPH	KPH	KPH	**0,081**
7	Cadimi (Cd)	mg/l	KPH	KPH	KPH	KPH	**0,0405**
8	Crom VI (Cr6+)	mg/l	KPH	KPH	KPH	KPH	**0,0405**
9	Crom III (Cr3+)	mg/l	KPH	KPH	KPH	KPH	**0,162**
10	Đồng (Cu)	mg/l	KPH	KPH	KPH	KPH	**1,62**
11	Kẽm (Zn)	mg/l	KPH	KPH	KPH	KPH	**2,43**
12	Niken (Ni)	mg/l	KPH	KPH	KPH	KPH	**0,162**
13	Mangan (Mn)	mg/l	0,12	0,12	0,11	0,11	**0,405**
14	Sắt (Fe)	mg/l	KPH	KPH	KPH	<0,09	**0,81**
15	Tổng Xyanua (CN-)	mg/l	KPH	KPH	KPH	KPH	**0,056**
16	Tổng phenol	mg/l	KPH	KPH	KPH	KPH	**0,081**
17	Tổng dầu mỡ khoáng	mg/l	KPH	KPH	KPH	KPH	**4,05**
18	Sunfua (S2-)	mg/l	KPH	KPH	KPH	KPH	**0,162**
19	Florua (F-)	mg/l	KPH	KPH	KPH	KPH	**4,05**
20	Tổng Nito	mg/l	11,8	<9	<9	<9	**16,2**
21	Tổng Photpho (tính theo P)	mg/l	1,21	0,09	0,22	0,12	**3,24**
22	Clo dư	mg/l	KPH	KPH	KPH	KPH	**0,81**

23	Tổng PCBs	mg/l	KPH	KPH	KPH	KPH	**0,0024**
24	Tổng hoạt độ phóng xạ α	Bq/l	KPH	KPH	KPH	KPH	**0,1**
25	Tổng hoạt độ phóng xạ β	Bq/l	KPH	KPH	KPH	KPH	**1**
26	Coliform	MPN/100ml	110	150	94	460	**3.000**

Bảng 02b. Tổng hợp kết quả quan trắc của Điểm xả nước thải sau xử lý của Trạm XLNT tập trung vào sông Mỏ Nhát và so sánh theo Giá trị QCVN 40:2011/BTNMT, cột A (kq=0,9 & kf=0,9)

STT	Chỉ tiêu quan trắc	Đơn vị	Kết quả quan trắc								
			HA.22.01552.2	0272/DV/026/03-22	HA.22.02679.2	0608B/DV/080/06-22	HA.22.04191.2	0863C/DV/0104A/09-22	HA.22.05684.1	1202A/DV/0144A/12-22	Giá trị QCVN QCVN 40:2011/BTNMT, cột A (kq=0,9 & kf=0,9)
1	Độ màu	Pt/Co	28	-	29	-	20	-	<21	-	**50**
2	BOD5 (20ºC)	mg/l	14	-	9	-	10	-	15	-	24,3
3	Asen (As)	mg/l	KPH	-	KPH	-	KPH	-	KPH	-	**0,0405**
4	Thủy ngân (Hg)	mg/l	KPH	-	KPH	-	KPH	-	KPH	-	**0,004**
5	Chì (Pb)	mg/l	KPH	-	KPH	-	KPH	-	KPH	-	**0,081**
6	Cadimi (Cd)	mg/l	KPH	-	KPH	-	KPH	-	KPH	-	**0,0405**
7	Crom VI (Cr6+)	mg/l	KPH	-	KPH	-	KPH	-	KPH	-	**0,0405**
8	Crom III (Cr3+)	mg/l	KPH	-	KPH	-	KPH	-	KPH	-	**0,162**

9	Đồng (Cu)	mg/l	KPH	-	KPH	-	KPH	-	KPH	-	**1,62**
10	Kẽm (Zn)	mg/l	KPH	-	KPH	-	KPH	-	KPH	-	**2,43**
11	Niken (Ni)	mg/l	KPH	-	KPH	-	KPH	-	KPH	-	**0,162**
12	Mangan (Mn)	mg/l	0,133	-	0,11	-	0,07	-	<0,06	-	**0,405**
13	Sắt (Fe)	mg/l	KPH	-	KPH	-	KPH	-	<0,09	-	**0,81**
14	Tổng Xyanua (CN-)	mg/l	KPH	-	KPH	-	KPH	-	KPH	-	**0,056**
15	Tổng phenol	mg/l	KPH	-	KPH	-	KPH	-	KPH	-	**0,081**
16	Tổng dầu mỡ khoáng	mg/l	KPH	-	KPH	-	KPH	-	KPH	-	**4,05**
17	Sunfua (S2-)	mg/l	KPH	-	KPH	-	KPH	-	KPH	-	**0,162**
18	Florua (F-)	mg/l	KPH	-	0,73	-	KPH	-	KPH	-	**4,05**
19	Tổng Nito	mg/l	12,8	-	KPH	-	9,8	-	<9	-	**16,2**
20	Tổng Photpho (tính theo P)	mg/l	1,12	-	0,09	-	0,16	-	0,09	-	**3,24**
21	Clo dư	mg/l	KPH	-	KPH	-	KPH	-	KPH	-	**0,81**
22	Tổng hóa chất bảo vệ thực vật clo hữu cơ	µg/l	KPH	-	KPH	-	KPH	-	KPH	-	**0,0405**
23	Tổng hóa chất bảo	µg/l	KPH	-	KPH	-	KPH	-	KPH	-	**0,243**

	vệ thực vật photpho hữu cơ										
24	Tổng PCBs	µg/l	KPH	-	KPH	-	KPH	-	KPH	-	**0,0024**
25	Tổng hoạt độ phóng xạ α	Bq/l	KPH	-	KPH	-	KPH	-	KPH	-	**0,1**
26	Tổng hoạt độ phóng xạ β	Bq/l	KPH	-	KPH	-	KPH	-	KPH	-	**1**
27	Coliform	MPN/100ml	230	-	230	-	120	-	1.700	-	**3.000**
28	Halogen hữu cơ dễ bị hấp thụ (AOX)	mg/l	-	3,35	-	2,66	-	2,82	-	2,38	**6,075**
29	Dioxin	pqTEQ/l	-	10	-	< 4,99	-	5,25	-	< 4,99	**12,15**

3.2. Quan trắc nước thải liên tục, tự động

a) Thông tin chung về hệ thống quan trắc nước thải tự động, liên tục

- Vị trí, địa điểm lắp đặt trạm (kèm tọa độ và bản đồ vị trí đặt trạm):

+ Vị trí lắp đặt: tại bể khử trùng của Trạm XLNT tập trung, KCN chuyên sâu Phú Mỹ 3, P. Phước Hòa, TX. Phú Mỹ, Tỉnh BR-VT;

+ Tọa độ vị trí lắp đặt đo bằng thiết bị ứng dụng cầm tay X = 1164579; Y = 424591;

+ Bản đồ mặt bằng lắp đặt trạm Quan trắc tự động tại Nhà máy XLNT tập trung của KCNCS Phú Mỹ 3 và vị trí điểm xả thải của sông Mỏ Nhát;

Bản đồ vị trí Trạm QTTĐ & Nhà máy XLNT tập trung KCNCS Phú Mỹ 3

- Mô tả đặc điểm nguồn thải được giám sát:

Nước thải sau xử lý của Nhà máy XLNT tập trung của KCNCS Phú Mỹ 3 là tổng hợp các nguồn nước thải sản xuất phát sinh của tất cả các cơ sở với nhiều ngành nghề (như sản xuất đồ gỗ, dệt nhuộm, sản xuất hóa chất hữu cơ, cơ khí đúc, các ngành dịch vụ kho bãi logistic, các ngành dịch vụ phân phối khí công nghiệp, khí thiên nhiên, sản xuất vật liệu xây dựng...) đang hoạt động trong KCNCS Phú Mỹ 3, đã được xử lý tập trung theo các quy trình xử lý cơ học, hóa học, sinh học, hoàn thiện và giám sát chất lượng nước thải liên tục, tự động trước khi xả ra nguồn tiếp nhận theo đúng Quy chuẩn nước thải công nghiệp và truyền dữ liệu về Trung tâm Quan trắc Tài nguyên & Môi trường, Sở Tài nguyên & Môi trường tỉnh Bà Rịa – Vũng Tàu;

- Tần suất thu nhận dữ liệu: 05 phút/lần theo đúng quy định của Thông tư số 10/2021/TT-BTNMT ngày 30/06/2021 Quy định kỹ thuật quan trắc môi trường và quản lý thông tin, dữ liệu quan trắc chất lượng môi trường.

- Danh mục thông số quan trắc, giá trị QCVN để so sánh với giá trị quan trắc đối với từng thông số:

STT	Thông số quan trắc nước thải tự động	Giá trị theo QCVN 40:2011/BTNMT, cột A (kq=0,9 & kf=0,9)
1	pH	6~9
2	Nhiệt độ	40°C
3	COD	60,75 mg/l

4	TSS	40,5 mg/l
5	NH4+	4,05 mg/l
6	Lưu lượng đầu vào	-
7	Lưu lượng đầu ra	-

- Thông tin về hoạt động hiệu chuẩn, kiểm định thiết bị: thời gian, tần suất hiệu chuẩn, kiểm định:

+ Trạm QTTĐ nước thải, liên tục đã thực hiện việc kiểm tra định kỳ bằng chất chuẩn theo tần suất 01 tháng/lần, với thời gian thực hiện là thứ Hai của tuần cuối cùng trong mỗi tháng và của 12 tháng trong 01 năm theo đúng yêu cầu quy định của Thông tư số 10/2021/TT-BTNMT;

+ Trạm QTTĐ nước thải, liên tục đã thực hiện việc hiệu chuẩn, kiểm định thiết bị theo đúng yêu cầu quy định của Thông tư số 10/2021/TT-BTNMT về pháp luật đo lường là 01 năm/lần bởi Đơn vị có chức năng là Trung tâm Quan trắc Tài nguyên và Môi trường tỉnh Bà Rịa – Vũng Tàu và Trung tâm Nghiên cứu và Ứng dụng Khoa học Công nghệ.

b) Tình trạng hoạt động của trạm

- Công ty thực hiện thống kê số liệu quan trắc nước thải tự động, liên tục theo ngày, theo tháng và trung bình trong năm. Dữ liệu tổng hợp bảng thống kê số liệu quan trắc nước thải theo tháng được báo cáo tại Bảng 04.

- Công ty thực hiện thống kê các sự cố tại Trạm QTTĐ nước thải và biện pháp khắc phục theo ngày và theo tháng. Dữ liệu tổng hợp bảng thống kê các sự cố tại Trạm QTTĐ nước thải và biện pháp khắc phục theo tháng trong năm được báo cáo tại Bảng 05.

- Công ty đã thực hiện thống kê đầy đủ các kết quả quan trắc nước thải tự động trong kỳ báo cáo 01/01/2022 – 31/01/2022, trong đó có 02 ngày trạm QTTĐ ngừng truyền dữ liệu do KCN thực hiện việc bảo dưỡng, bảo trì toàn bộ hệ thống điện của cả KCN. Và Công ty TBPM đã báo cáo đầy đủ thông tin đến Trung tâm Quan trắc Tài nguyên & Môi trường, Sở TN&MT tỉnh Bà Rịa – Vũng Tàu theo đúng quy định.

Bảng 03. Bảng thống kê số liệu quan trắc của Trạm XLNT tập trung từ ngày 01/01/2022 – 31/12/2022

STT	THÁNG	THÔNG SỐ	CHỈ TIÊU QUAN TRẮC						
			pH (1)	Nhiệt độ (2)	COD (3)	TSS (4)	Amonia (5)	Lưu lượng đầu vào (6)	Lưu lượng đầu ra (7)
1	Tháng 1	Số giá trị quan trắc theo thiết kế	288	288	288	288	288	288	288
		Số giá trị quan trắc nhận được	265	265	265	265	265	265	265
		Số giá trị quan trắc lỗi/bất thường	23	23	23	23	23	23	23

STT	THÁNG	THÔNG SỐ	CHỈ TIÊU QUAN TRẮC						
			pH (1)	Nhiệt độ (2)	COD (3)	TSS (4)	Amonia (5)	Lưu lượng đầu vào (6)	Lưu lượng đầu ra (7)
		Tỉ lệ số liệu nhận được so với số giá trị theo thiết kế (%)	92,05%	92,05%	92,05%	92,05%	92,05%	92,05%	92,05%
		Tỉ lệ số liệu lỗi/bất thường so với số giá trị nhận được (%)	7,95%	7,95%	7,95%	7,95%	7,95%	7,95%	7,95%
2	Tháng 2	Số giá trị quan trắc theo thiết kế	288	288	288	288	288	288	288
		Số giá trị quan trắc nhận được	287	287	287	287	287	287	287
		Số giá trị quan trắc lỗi/bất thường	1	1	1	1	1	1	1
		Tỉ lệ số liệu nhận được so với số giá trị theo thiết kế (%)	99,63%	99,63%	99,63%	99,63%	99,63%	99,63%	99,63%
		Tỉ lệ số liệu lỗi/bất thường so với số giá trị nhận được (%)	0,37%	0,37%	0,37%	0,37%	0,37%	0,37%	0,37%
3	Tháng 3	Số giá trị quan trắc theo thiết kế	288	288	288	288	288	288	288
		Số giá trị quan trắc nhận được	278	278	278	278	278	278	278
		Số giá trị quan trắc lỗi/bất thường	10	10	10	10	10	10	10
		Tỉ lệ số liệu nhận được so với số giá trị theo thiết kế (%)	96,67%	96,67%	96,67%	96,67%	96,67%	96,67%	96,67%
		Tỉ lệ số liệu lỗi/bất thường so với số giá trị nhận được (%)	3,33%	3,33%	3,33%	3,33%	3,33%	3,33%	3,33%
4	Tháng 4	Số giá trị quan trắc theo thiết kế	288	288	288	288	288	288	288
		Số giá trị quan trắc nhận được	283	283	283	283	283	283	283

STT	THÁNG	THÔNG SỐ	CHỈ TIÊU QUAN TRẮC						
			pH (1)	Nhiệt độ (2)	COD (3)	TSS (4)	Amonia (5)	Lưu lượng đầu vào (6)	Lưu lượng đầu ra (7)
		Số giá trị quan trắc lỗi/bất thường	5	5	5	5	5	5	5
		Tỉ lệ số liệu nhận được so với số giá trị theo thiết kế (%)	98,13%	98,13%	98,13%	98,13%	98,13%	98,13%	98,13%
		Tỉ lệ số liệu lỗi/bất thường so với số giá trị nhận được (%)	1,88%	1,88%	1,88%	1,88%	1,88%	1,88%	1,88%
5	Tháng 5	Số giá trị quan trắc theo thiết kế	288	288	288	288	288	288	288
		Số giá trị quan trắc nhận được	279	279	279	279	279	279	279
		Số giá trị quan trắc lỗi/bất thường	9	9	9	9	9	9	9
		Tỉ lệ số liệu nhận được so với số giá trị theo thiết kế (%)	96,75%	96,75%	96,75%	96,75%	96,75%	96,75%	96,75%
		Tỉ lệ số liệu lỗi/bất thường so với số giá trị nhận được (%)	3,25%	3,25%	3,25%	3,25%	3,25%	3,25%	3,25%
6	Tháng 6	Số giá trị quan trắc theo thiết kế	288	288	288	288	288	288	288
		Số giá trị quan trắc nhận được	284	284	284	284	284	284	284
		Số giá trị quan trắc lỗi/bất thường	4	4	4	4	4	4	4
		Tỉ lệ số liệu nhận được so với số giá trị theo thiết kế (%)	98,74%	98,74%	98,74%	98,74%	98,74%	98,74%	98,74%
		Tỉ lệ số liệu lỗi/bất thường so với số giá trị nhận được (%)	1,26%	1,26%	1,26%	1,26%	1,26%	1,26%	1,26%

STT	THÁNG	THÔNG SỐ	CHỈ TIÊU QUAN TRẮC						
			pH (1)	Nhiệt độ (2)	COD (3)	TSS (4)	Amonia (5)	Lưu lượng đầu vào (6)	Lưu lượng đầu ra (7)
7	Tháng 7	Số giá trị quan trắc theo thiết kế	288	288	288	288	288	288	288
		Số giá trị quan trắc nhận được	276	276	276	276	276	276	276
		Số giá trị quan trắc lỗi/bất thường	12	12	12	12	12	12	12
		Tỉ lệ số liệu nhận được so với số giá trị theo thiết kế (%)	95,79%	95,79%	95,79%	95,79%	95,79%	95,79%	95,79%
		Tỉ lệ số liệu lỗi/bất thường so với số giá trị nhận được (%)	4,21%	4,21%	4,21%	4,21%	4,21%	4,21%	4,21%
8	Tháng 8	Số giá trị quan trắc theo thiết kế	288	288	288	288	288	288	288
		Số giá trị quan trắc nhận được	288	288	288	288	288	288	288
		Số giá trị quan trắc lỗi/bất thường	0	0	0	0	0	0	0
		Tỉ lệ số liệu nhận được so với số giá trị theo thiết kế (%)	100%	100%	100%	100%	100%	100%	100%
		Tỉ lệ số liệu lỗi/bất thường so với số giá trị nhận được (%)	0%	0%	0%	0%	0%	0%	0%
9	Tháng 9	Số giá trị quan trắc theo thiết kế	288	288	288	288	288	288	288
		Số giá trị quan trắc nhận được	287	287	287	287	287	287	287
		Số giá trị quan trắc lỗi/bất thường	1	1	1	1	1	1	1
		Tỉ lệ số liệu nhận được so với số giá trị theo thiết kế (%)	99,59%	99,59%	99,59%	99,59%	99,59%	99,59%	99,59%

STT	THÁNG	THÔNG SỐ	CHỈ TIÊU QUAN TRẮC						
			pH (1)	Nhiệt độ (2)	COD (3)	TSS (4)	Amonia (5)	Lưu lượng đầu vào (6)	Lưu lượng đầu ra (7)
		Tỉ lệ số liệu lỗi/bất thường so với số giá trị nhận được (%)	0,41%	0,41%	0,41%	0,41%	0,41%	0,41%	0,41%
10	Tháng 10	Số giá trị quan trắc theo thiết kế	288	288	288	288	288	288	288
		Số giá trị quan trắc nhận được	285	285	285	285	285	285	285
		Số giá trị quan trắc lỗi/bất thường	3	3	3	3	3	3	3
		Tỉ lệ số liệu nhận được so với số giá trị theo thiết kế (%)	99,05%	99,05%	99,05%	99,05%	99,05%	99,05%	99,05%
		Tỉ lệ số liệu lỗi/bất thường so với số giá trị nhận được (%)	0,95%	0,95%	0,95%	0,95%	0,95%	0,95%	0,95%
11	Tháng 11	Số giá trị quan trắc theo thiết kế	288	288	288	288	288	288	288
		Số giá trị quan trắc nhận được	285	285	285	285	285	285	285
		Số giá trị quan trắc lỗi/bất thường	3	3	3	3	3	3	3
		Tỉ lệ số liệu nhận được so với số giá trị theo thiết kế (%)	99,02%	99,02%	99,02%	99,02%	99,02%	99,02%	99,02%
		Tỉ lệ số liệu lỗi/bất thường so với số giá trị nhận được (%)	0,98%	0,98%	0,98%	0,98%	0,98%	0,98%	0,98%
12	Tháng 12	Số giá trị quan trắc theo thiết kế	288	288	288	288	288	288	288
		Số giá trị quan trắc nhận được	281	281	281	281	281	281	281
		Số giá trị quan trắc lỗi/bất thường	7	7	7	7	7	7	7

STT	THÁNG	THÔNG SỐ	CHỈ TIÊU QUAN TRẮC						
			pH (1)	Nhiệt độ (2)	COD (3)	TSS (4)	Amonia (5)	Lưu lượng đầu vào (6)	Lưu lượng đầu ra (7)
		Tỉ lệ số liệu nhận được so với số giá trị theo thiết kế (%)	97.48%	97.48%	97.48%	97.48%	97.48%	97.48%	97.48%
		Tỉ lệ số liệu lỗi/bất thường so với số giá trị nhận được (%)	2.52%	2.52%	2.52%	2.52%	2.52%	2.52%	2.52%
Giá trị TB năm		Số giá trị quan trắc theo thiết kế	288	288	288	288	288	288	288
		Số giá trị quan trắc nhận được	281	281	281	281	281	281	281
		Số giá trị quan trắc lỗi/bất thường	7	7	7	7	7	7	7
		Tỉ lệ số liệu nhận được so với số giá trị theo thiết kế (%)	97,73%	97,73%	97,73%	97,73%	97,73%	97,73%	97,73%
		Tỉ lệ số liệu lỗi/bất thường so với số giá trị nhận được (%)	2,27%	2,27%	2,27%	2,27%	2,27%	2,27%	2,27%

Bảng 04. Thống kê các sự cố tại Trạm QTTĐ nước thải và biện pháp khắc phục từ ngày 01/10/2022 – 31/12/2022

STT	THÁNG	SỰ CỐ	THỜI GIAN	NGUYÊN NHÂN VÀ BIỆN PHÁP KHẮC PHỤC
1	Tháng 1	- Giá trị COD bị vượt ngưỡng	- 08h55: Ngày 02/01/2022 - 09h20: Ngày 14/01/2022	- Đầu dò COD bị bám bẩn => Vệ sinh đầu dò COD
		- Giá trị pH vượt ngưỡng	- 13h10: Ngày 03/01/2022 - 03h30: Ngày 23/01/2022	- Đầu dò pH bị bám bẩn => Vệ sinh đầu dò pH
		- Giá trị TSS bị vượt ngưỡng	- 07h40 đến 07h55: Ngày 08/01/2022 - 08h15 đến 08h30, 09h00: Ngày 14/01/2022 -12h20, 12h25: Ngày 23/01/2022	- Đầu dò TSS bị bám bẩn => Vệ sinh đầu dò TSS

STT	THÁNG	SỰ CỐ	THỜI GIAN	NGUYÊN NHÂN VÀ BIỆN PHÁP KHẮC PHỤC
2	Tháng 2	- Giá trị pH vượt ngưỡng	- 2h10 đến 4h40, 5h05 đến 5h10: Ngày 03/02/2022 - 18h10: Ngày 06/02/2022 - 18h15: Ngày 07/02/2022 - 06h05, 14h25, 15h35 đến 15h45, 18h05: Ngày 10/02/2022 - 15h55, 16h00, 18h05 đến 18h15, 18h45: Ngày 11/02/2022 - 15h45 đến 15h55: Ngày 15/02/2022 - 18h05, 18h30, 18h55: Ngày 16/02/2022 - 18h15: Ngày 19/02/2022 - 18h15: Ngày 25/02/2022	- Đầu dò pH bị bám bẩn => Vệ sinh đầu dò pH
3	Tháng 3	- Giá trị NH4 vượt ngưỡng	- 12h50 đến 13h00: Ngày 19/03/2022 - 12h50, 12h55: Ngày 23/03/2022	- Đầu dò NH4 bị bám bẩn => Vệ sinh đầu dò NH4
		- Giá trị pH vượt ngưỡng	- 08h55, 09h00: Ngày 28/03/2022	- Hiệu chuẩn thiết bị theo chất chuẩn định kỳ hằng tháng
4	Tháng 4	- Giá trị TSS bị vượt ngưỡng	- 08h45, 08h50: Ngày 07/04/2022 - 09h40 đến 09h50, 10h10: Ngày 26/04/2022	- Hiệu chuẩn thiết bị theo chất chuẩn định kỳ hằng tháng
		- Giá trị TSS vượt ngưỡng	- 07h40: Ngày 12/04/2022	- Đầu dò TSS bị bám bẩn => Vệ sinh đầu dò TSS
		- Giá trị pH vượt ngưỡng	- 05h20, 09h20,09h25: Ngày 26/04/2022	- Hiệu chuẩn thiết bị theo chất chuẩn định kỳ hằng tháng
		- Giá trị COD vượt ngưỡng	- 10h35 đến 10h45: Ngày 26/04/2022	- Hiệu chuẩn thiết bị theo chất chuẩn định kỳ hằng tháng
5	Tháng 5	- Giá trị TSS vượt ngưỡng	- 07h35 đến 07h40: Ngày 03/05/2022 - 10h25 đến 10h35, 13h55: Ngày 28/05/2022 - 12h30 đến 12h35: Ngày 31/05/2022	- Đầu dò TSS bị bám bẩn => Vệ sinh đầu dò TSS
		- Giá trị pH vượt ngưỡng	- 12h05: Ngày 06/05/2022 - 23h10: Ngày 11/05/2022 - 13h25: Ngày 25/05/2022	- Đầu dò pH bị bám bẩn => Vệ sinh đầu dò pH
		- Giá trị pH vượt ngưỡng	- 11h15: Ngày 30/05/2022	- Hiệu chuẩn thiết bị theo chất chuẩn định kỳ hằng tháng
		- Giá trị TSS vượt ngưỡng	- 11h30 đến 11h45: Ngày 30/05/2022	- Hiệu chuẩn thiết bị theo chất chuẩn định kỳ hằng tháng

STT	THÁNG	SỰ CỐ	THỜI GIAN	NGUYÊN NHÂN VÀ BIỆN PHÁP KHẮC PHỤC
		- Giá trị COD vượt ngưỡng	- 12h45: Ngày 30/05/2022	- Hiệu chuẩn thiết bị theo chất chuẩn định kỳ hằng tháng
6	Tháng 6	- Giá trị pH vượt ngưỡng	- 10h50: Ngày 06/06/2022	- Đầu dò pH bị bám bẩn => Vệ sinh đầu dò pH
		- Giá trị TSS vượt ngưỡng	- 05h20: Ngày 24/06/2022 - 12h00 đến 12h10: Ngày 26/06/2022	- Đầu dò TSS bị bám bẩn => Vệ sinh đầu dò TSS
		- Giá trị pH vượt ngưỡng	- 08h55, 10h20, 10h25, 11h00, 11h10, 12h30: Ngày 27/06/2022	- Hiệu chuẩn thiết bị theo chất chuẩn định kỳ hằng tháng
		- Giá trị TSS vượt ngưỡng	- 09h10, 09h15, 11h05: Ngày 27/06/2022	- Hiệu chuẩn thiết bị theo chất chuẩn định kỳ hằng tháng
7	Tháng 7	- Giá trị pH vượt ngưỡng	- 07h40: Ngày 01/07/2022 - 01h30, 04h40, 06h10, 06h50, 09h45, 11h45, 12h25: Ngày 02/07/2022 - 19h40, 20h05, 20h15, 21h20, 21h35, 21h55, 22h05: Ngày 03/07/2022 - 05h40, 05h50: Ngày 04/07/2022 - 16h20, 16h30, 16h55, 17h35: Ngày 07/07/2022 - 00h25: Ngày 08/07/2022 - 07h55, 03h25, 09h20, 10h05: Ngày 11/07/2022 - 00h25, 01h55, 11h20: Ngày 12/07/2022 - 00h30, 20h10: Ngày 14/07/2022 - 19h05: Ngày 15/07/2022 - 12h45, 12h55, 13h05, 13h15, 13h25, 14h15, 14h20, 16h15, 19h10, 20h30, 23h30: Ngày 20/07/2022 - 01h15, 02h20, 03h15: Ngày 21/07/2022	- Đầu dò pH bị bám bẩn => Vệ sinh đầu dò pH
		- Giá trị TSS vượt ngưỡng	- 07h50: Ngày 06/07/2022 - 17h05, 17h10: Ngày 11/07/2022 - 15h30, 16h50, 17h40, 18h45, 18h50: Ngày 13/07/2022 - 07h00, 07h05: Ngày 22/07/2022	- Đầu dò TSS bị bám bẩn => Vệ sinh đầu dò TSS
		- Giá trị pH vượt ngưỡng	- 09h15: Ngày 25/07/2022	- Hiệu chuẩn thiết bị theo chất chuẩn định kỳ hằng tháng

STT	THÁNG	SỰ CỐ	THỜI GIAN	NGUYÊN NHÂN VÀ BIỆN PHÁP KHẮC PHỤC
		- Giá trị TSS vượt ngưỡng	- 09h35, 09h40, 16h40: Ngày 25/07/2022	- Hiệu chuẩn thiết bị theo chất chuẩn định kỳ hằng tháng
8	Tháng 8	- Giá trị pH vượt ngưỡng	- 11h10: Ngày 29/08/2022	- Hiệu chuẩn thiết bị theo chất chuẩn định kỳ hằng tháng
		- Giá trị TSS vượt ngưỡng	- 08h45: Ngày 31/08/2022	- Hiệu chuẩn thiết bị theo chất chuẩn định kỳ hằng tháng
9	Tháng 9	- Giá trị TSS vượt ngưỡng	- 13h20, 13h25: Ngày 07/09/2022 - 09h05 đến 09h40: Ngày 16/09/2022	- Đầu dò TSS bị bám bẩn => Vệ sinh đầu dò TSS
		- Giá trị pH vượt ngưỡng	- 03h05: Ngày 12/09/2022 - 11h00: Ngày 14/09/2022 - 18h05: Ngày 19/09/2022	- Đầu dò pH bị bám bẩn => Vệ sinh đầu dò pH
		- Giá trị pH vượt ngưỡng	- 09h45: Ngày 26/09/2022	- Hiệu chuẩn thiết bị theo chất chuẩn định kỳ hằng tháng
		- Giá trị TSS vượt ngưỡng	- 09h56: Ngày 26/09/2022	- Hiệu chuẩn thiết bị theo chất chuẩn định kỳ hằng tháng
10	Tháng 10	- Giá trị pH vượt ngưỡng	- 19h05: Ngày 10/10/2022 - 04h05: Ngày 22/10/2022	- Đầu dò pH bị bám bẩn => Vệ sinh đầu dò pH
		- Giá trị TSS vượt ngưỡng	- 02h55, 03h00: Ngày 12/10/2022 - 13h55, 14h00: Ngày 16/10/2022 - 08h55, 09h00: Ngày 24/10/2022	- Đầu dò TSS bị bám bẩn => Vệ sinh đầu dò TSS
		- Giá trị pH vượt ngưỡng	- 09h55: Ngày 31/10/2022	- Hiệu chuẩn thiết bị theo chất chuẩn định kỳ hằng tháng
		- Giá trị TSS vượt ngưỡng	- 10h25: Ngày 31/10/2022	- Hiệu chuẩn thiết bị theo chất chuẩn định kỳ hằng tháng
11	Tháng 11	- Giá trị pH vượt ngưỡng	- 09h20, 09h25, 09h40: Ngày 11/11/2022	- Kiểm định, hiệu chuẩn thiết bị Trạm QTTĐ định kỳ hằng năm
		- Giá trị TSS vượt ngưỡng	- 09h45, 09h50, 11h50, 12h10, 14h20: Ngày 11/11/2022	- Kiểm định, hiệu chuẩn thiết bị Trạm QTTĐ định kỳ hằng năm
		- Giá trị NH4 vượt ngưỡng	- 10h45 đến 10h55: Ngày 11/11/2022	- Kiểm định, hiệu chuẩn thiết bị Trạm QTTĐ định kỳ hằng năm
		- Giá trị TSS vượt ngưỡng	- 03h30 đến 03h40, 04h30 đến 04h40, 06h30, 06h35: Ngày 13/11/2022 - 23h00 đến 23h10: Ngày	- Đầu dò TSS bị bám bẩn => Vệ sinh đầu dò TSS

STT	THÁNG	SỰ CỐ	THỜI GIAN	NGUYÊN NHÂN VÀ BIỆN PHÁP KHẮC PHỤC
			25/11/2022 - 14h05: Ngày 29/11/2022	
		- Giá trị pH vượt ngưỡng	- 06h35 đến 06h45: Ngày 13/11/2022	- Đầu dò pH bị bám bẩn => Vệ sinh đầu dò pH
		- Giá trị pH vượt ngưỡng	- 09h05: Ngày 28/11/2022	- Hiệu chuẩn thiết bị theo chất chuẩn định kỳ hằng tháng
		- Giá trị TSS vượt ngưỡng	- 09h20: Ngày 28/11/2022	- Hiệu chuẩn thiết bị theo chất chuẩn định kỳ hằng tháng
12	Tháng 12	- Sự cố không hiển thị lưu lượng đầu vào. Lưu lượng đầu vào hiển thị bằng 0.	- 11h20 Ngày 02/12/2022 đến 23h55 Ngày 31/12/2022	- Thiết bị cảm biến đo mức nước của thiết bị đo lưu lượng đầu vào không hoạt động--> Công ty TBPM đang thực hiện việc thay thế và đã gửi văn bản đến Sở Tài nguyên và Môi trường tỉnh Bà Rịa – Vũng Tàu theo công văn số: 202/2022/VB-TBPM ngày 15/12/2022.
		- Giá trị pH vượt ngưỡng	- 23h15: Ngày 02/12/2022 - 08h45: Ngày 28/12/2022	- Đầu dò pH bị bám bẩn --> Vệ sinh đầu dò pH
		- Giá trị TSS vượt ngưỡng	- 23h30, 23h35: Ngày 06/12/2022	- Đầu dò TSS bị bám bẩn --> Vệ sinh đầu dò TSS
		- Giá trị pH vượt ngưỡng	- 10h00: Ngày 26/12/2022 - 13h15, 13h20: Ngày 29/12/2022	- Hiệu chuẩn thiết bị theo chất chuẩn định kỳ hằng tháng
		- Giá trị TSS vượt ngưỡng	- 10h20: Ngày 26/12/2022	- Hiệu chuẩn thiết bị theo chất chuẩn định kỳ hằng tháng

c) Nhận xét kết quả quan trắc

- Tính toán giá trị quan trắc trung bình 1 giờ (đối với các thông số có tần suất dữ liệu nhận được nhỏ hơn 1 giờ).

Công ty TBPM đã thực hiện việc tính các giá trị quan trắc nước thải tự động, liên tục theo trung bình 1 giờ đối với tất cả các thông số pH, nhiệt độ, COD, TSS, NH4 từ ngày 01/01/2022 đến ngày 31/12/2022.

- So sánh giá trị quan trắc trung bình 1 giờ so với QCVN (đối với các thông số có trong QCVN).

Theo số liệu thống kê thì tất cả các giá trị quan trắc trung bình 01 giờ trong năm 2022 không có ngày nào có giá trị trung bình 1 giờ vượt giới hạn của QCVN và không có giá trị nào vượt so với QCVN 40:2011/BTNMT, cột A, với hệ số Kq = 0,9 & Kf = 0,9;

- Thống kê các ngày có giá trị quan trắc trung bình 1 giờ vượt quá giới hạn của QCVN.

Theo số liệu thống kê thì tất cả các giá trị quan trắc trung bình 01 giờ trong năm 2022 không có giá trị nào vượt so với QCVN 40:2011/BTNMT, cột A, với hệ số Kq = 0,9 & Kf = 0,9;

Công ty TBPM thực hiện thống kê kết quả các giá trị quan trắc trung bình 01 giờ của mỗi tháng của Trạm XLNT tập trung KCNCS Phú Mỹ 3 trong năm 2022 như bảng sau:

Bảng 05. Kết quả các giá trị quan trắc trung bình giờ của mỗi tháng của Trạm XLNT tập trung KCNCS Phú Mỹ 3 trong năm 2022

Tháng	Lưu lượng thải (m^3/giờ)		Thông số quan trắc tự động, liên tục				
	Đầu vào	Đầu ra	Nhiệt độ (^0C)	pH	TSS (mg/l)	COD (mg/l)	Amoni (mg/l)
1	35,92	195,88	30,70	7,53	10,05	23,49	0,40
2	36,97	155,08	27,64	7,69	9,47	19,44	0,23
3	49,31	279,49	30,80	7,52	8,95	14,36	0,51
4	49,50	274,22	33,52	7,38	9,12	20,01	0,42
5	58,43	292,88	33,88	7,29	9,74	15,47	0,38
6	68,54	306,82	34,45	7,55	9,29	18,80	0,28
7	47,92	267,32	32,99	7,24	7,38	18,26	0,31
8	60,18	331,59	34,07	7,45	9,01	17,23	0,74
9	57,89	328,57	33,81	7,58	8,28	14,41	0,44
10	50,75	358,94	33,68	7,46	8,73	14,28	0,53
11	45,10	310,06	33,51	7,36	8,93	15,66	0,74
12	77,64	329,39	33,61	7,34	9,11	17,75	0,57
QCVN 40: 2011/BTNMT (CỘT A) Kq = 0,9, Kf = 0,9	-	-	40	6~9	40,5	60,75	4,05

Kết luận:

- Theo kết quả thống kê số liệu quan trắc nước thải tự động, liên tục trung bình năm 2022, số giá trị quan trắc nhận được là 281 dữ liệu so với số giá trị quan trắc theo thiết kế là 288 dữ liệu. Tỉ lệ số liệu nhận được so với số giá trị theo thiết kế là 97,73% và Tỉ lệ số liệu lỗi/bất thường so với số giá trị nhận được là 2,27%. Nhìn chung, Trạm QTTĐ nước thải, liên tục của KCNCS Phú Mỹ 3 hoạt động ổn định, các giá trị quan trắc của tất cả thông số giám sát tự động, liên tục đều nằm trong QCVN 40:2011/BTNMT, cột A. Hầu hết những giá trị vượt tiêu chuẩn là do các đầu dò bị bám bẩn, sau khi nhân viên vận hành thực hiện việc vệ sinh thì đầu dò đã hoạt động trở lại ổn định.

IV. CÔNG TÁC PHÒNG NGỪA, ỨNG PHÓ VÀ KHẮC PHỤC SỰ CỐ MÔI TRƯỜNG

1. Việc xây dựng kế hoạch phòng ngừa, ứng phó và khắc phục sự cố môi trường:

- Công ty đã xây dựng Kế hoạch phòng ngừa, ứng phó & khắc phục sự cố môi trường cho dự án Đầu tư xây dựng và kinh doanh hạ tầng kỹ thuật KCN chuyên sâu Phú Mỹ 3 (diện tích 999 ha) và Công ty đã thực hiện việc công khai Kế hoạch đến các Cơ quan ban ngành theo đúng các quy định của Luật bảo vệ môi trường;

- Công ty đã xây dựng các công trình phòng ngừa ứng phó sự cố gồm hồ sự cố 02 ngăn (ngăn 1A có dung tích thiết kế 2.200 m^3, ngăn 1B có dung tích thiết kế 6.300 m^3), có tổng dung tích thiết kế là 8.500 m^3. Hồ sự cố có lớp đáy là bê tông cốt thép, trên được phủ lớp HDPE chống thấm. Hơn nữa, công trình phòng ngừa ứng phố sự cố môi trường của KCN bao gồm hệ thống mương thoát nước, thiết bị bơm, đường ống ứng phó sự cố, hệ thống xử lý nước thải tập trung công suất 9.000 m3/ngày.đêm và đáp ứng việc tuân thủ bảo vệ môi trường theo đúng quy định.
- Hơn nữa, Công ty đã xây dựng phương án phòng ngừa, ứng phó sự cố như sau:

  + Các biện pháp phòng ngừa sự cố môi trường đối với nước thải: Thường xuyên kiểm tra tình trạng hoạt động của các thiết bị, máy móc, đảm bảo các thiết bị hoạt động tốt; có các thiết bị dự phòng; kịp thời phát hiện sự cố hư hỏng và có phương án sửa chữa; thực hiện ghi chép nhật ký vận hành Nhà máy xử lý nước thải tập trung; trang bị kiến thức về các sự cố có thể xảy ra và phương án ứng phó cho cán bộ vận hành; xây dựng quy trình vận hành và đảm bảo việc thực hiện đúng quy trình.

  + Quy trình ứng phó khi xảy ra sự cố: Sự cố xảy ra → Dừng xử lý nước thải → Dẫn nước thải vào hồ sự cố → Tìm hiểu nguyên nhân sự cố → Khắc phục/sửa chữa → Tiếp tục xử lý → Kiểm tra cho đến khi chất lượng nước thải bảo đảm đạt quy chuẩn kỹ thuật môi trường.

  + Trường hợp nước thải sau xử lý không đáp ứng quy chuẩn: Mở van cửa phai, dẫn nước thải từ trạm quan trắc nước thải tự động, liên tục về hồ sự cố. Khắc phục sự cố tại Nhà máy xử lý nước thải tập trung sau đó bơm nước thải từ hồ sự cố quay vòng về hệ thống xử lý nước thải tập trung để xử lý lại. Khi nước thải đầu ra đạt yêu cầu, nước thải được kiểm soát qua trạm quan trắc tự động, liên tục và được xả ra nguồn tiếp nhận.

  + Trường hợp các thiết bị xử lý của Nhà máy xử lý nước thải tập trung gặp sự cố, hỏng hóc hoặc chất lượng nước thải đầu vào biến động bất thường: Nước thải đầu vào sẽ được bơm về hồ sự cố để lưu giữ tạm thời. Sau khi khắc phục sự cố tại Nhà máy xử lý nước thải, bơm nước thải từ hồ sự cố quay vòng lại hệ thống để tiếp tục xử lý.

2. Báo cáo việc thực hiện công tác phòng ngừa, ứng phó và khắc phục sự cố môi trường, tập trung làm rõ các nội dung chính như sau:

(a) Các giải pháp phòng ngừa sự cố môi trường tại KCNCS Phú Mỹ 3 được đề xuất như sau:

- Công ty TBPM nhận diện và đưa ra các nguồn có nguy cơ gây ra sự cố môi trường trong quá trình hoạt động như:

  + Sự cố tắc nghẽn hệ thống thu gom & thoát nước mưa, hệ thống thu gom & thoát nước thải;

  + Sự cố hư hỏng thiết bị/ tràn đổ nước thải tại trạm bơm trung chuyển nước thải và Nhà máy XLNT của KCN;

+ Sự cố vận hành tại Nhà máy xử lý nước thải tập trung bao gồm: Sự cố do lưu lượng, nồng độ chất ô nhiễm trong nước thải vượt quá tải lượng xử lý; Sự cố tại các cụm bể xử lý của Nhà máy XLNT;

+ Sự cố tràn dầu;

- Trên cơ sở các nguồn có nguy cơ gây ra sự cố môi trường, Công ty TBPM đã đề ra các biện pháp phòng ngừa & ứng phó sự cố môi trường cũng như các kịch bản giả định các tình huống sự cố môi trường để có thể xây dựng một cách đầy đủ các bước ứng phó sự cố theo như nội dung trình bày trong Kế hoạch Phòng ngừa, ứng phó sự cố môi trường trong Khu công nghiệp Chuyên sâu Phú Mỹ 3.

(b) Việc ứng phó và khắc phục sự cố môi trường xảy ra tại khu sản xuất, kinh doanh, dịch vụ tập trung hoặc cụm công nghiệp:

- Trong năm 2022, hoạt động của KCNCS Phú Mỹ 3 không có sự cố môi trường nào. Toàn thể nhân viên vận hành trạm XLNT tập trung KCNCS Phú Mỹ 3 tuân thủ đúng theo quy trình vận hành và đảm bảo chất lượng nước thải sau xử lý theo quy định.

3. Tổng diện tích cây xanh trong khu kinh tế, khu chế xuất, khu công nghệ cao, khu công nghiệp: Tỷ lệ diện tích cây xanh.

- Theo quy hoạch KCN chuyên sâu Phú Mỹ 3 được duyệt thì tổng diện tích đất cho các công trình cây xanh mặt nước và công viên thể thao là 199,01ha chiếm tỷ lệ 20% trong diện tích tổng KCN là 999ha.
- Đến nay, Công ty TBPM đã hoàn thành xây dựng các công trình cây xanh mặt nước và công viên thể thao trong KCN khoảng 45,58ha bao gồm các chủng loại cây như: cây cọ dầu, cây hồng lộc, cây sẹ đỏ, cây bạch trinh biển, có xuyến chi, muống biển, cây mưa Singapore, cây long não, cây giáng hương, cây gõ đỏ, cây bằng lăng, cây phi lao, cây cau vua, cây nguyệt quế, cây lim xẹt, cây sứ đại, cây phượng, cây dầu, cây tùng lá kim và một số loại cây khác.
- Ngoài ra, để chủ động về nguồn cây xanh, KCN chuyên sâu Phú Mỹ 3 đã tiến hành ươm các giống cây trong vườn ươm 12.000m^2 bao gồm: 1.000 cây Giáng Hương, 1.000 cây mưa Singapore, 700 cây Gõ đỏ, 200 cây sưa, 1.200 cây phi lao, 500 cây sao, 400 cây lát hoa, 150 cây xà cừ, 300 cây dầu với mục đích cung cấp cây trồng mở rộng việc phủ xanh trong KCN.
- Trong tháng 12/2022, Công ty TBPM tiếp tục triển khai xây dựng hạ tầng kỹ thuật, các dịch vụ kỹ thuật thiết yếu và cây xanh mặt nước cho giai đoạn tiếp theo của Dự án, tiếp tục duy trì việc chăm sóc mảng xanh cho toàn KCN;

V. KẾT LUẬN VÀ KIẾN NGHỊ

1. Nhận xét chung về chất lượng môi trường tại Khu công nghiệp Chuyên sâu Phú Mỹ 3:

- Theo kết quả giám sát môi trường chất lượng nước thải sau xử lý của KCNCS Phú Mỹ 3, tất cả các thông số giám sát đều đạt theo Quy chuẩn nước thải công nghiệp QCVN 40:2011/BTNMT, cột A, với hệ số kq = 0,9 & kf = 0,9;

- Các Kết quả quan trắc chất lượng nước thải của KCNCS Phú Mỹ 3 cho thấy không ảnh hưởng đến chất lượng nguồn nước xả thải và không tác động đến hệ sinh thái thủy sinh;

2. Nhận xét và đánh giá chung về sự tuân thủ các quy định bảo vệ môi trường, công tác xử lý chất thải và quan trắc môi trường của khu sản xuất, kinh doanh, dịch vụ tập trung hoặc cụm công nghiệp và các cơ sở trong khu sản xuất, kinh doanh, dịch vụ tập trung hoặc cụm công nghiệp.

- Tất cả các cơ sở đang hoạt động trong KCNCS Phú Mỹ 3 hầu hết đều là các doanh nghiệp đầu tư từ các tập đoàn lớn trên Thế giới và từ các nước phát triển như Nhật Bản, Hàn Quốc. Do đó, việc tuân thủ các quy định về bảo vệ môi trường được các cơ sở thực hiện một cách đầy đủ và nghiêm túc.
- Công ty TBPM đã thực hiện đầy đủ các quy định của pháp luật Việt Nam trong công tác bảo vệ môi trường bao gồm:

+ Vận hành Nhà máy Xử lý nước thải tập trung với công suất 9.000 m^3/ngày.đêm ổn định và đảm bảo chất lượng nước thải sau xử lý theo đúng quy chuẩn xả thải;

+ Thực hiện đầy đủ việc giám sát chất lượng nước thải sau xử lý theo tần suất và thông số yêu cầu của Bộ Tài nguyên & Môi trường;

+ Trạm Quan trắc nước thải tự động, liên tục của KCNCS Phú Mỹ 3 hoạt động ổn định và truyền dữ liệu theo đúng quy định về Trung tâm Quan trắc Tài nguyên & Môi trường, Sở Tài nguyên & Môi trường tỉnh Bà Rịa – Vũng Tàu;

+ Thực hiện kê khai & nộp phí bảo vệ môi trường theo quy định;

+ Hợp đồng và chuyển giao chất thải rắn sinh hoạt và nguy hại cho Đơn vị có chức năng để xử lý theo quy định;

+ Thực hiện Kế hoạch Phòng ngừa & Ứng phó sự cố Môi trường và công khai đến các Cơ quan quản lý theo quy định;

- KCNCS Phú Mỹ 3 với phương châm Phát triển bền vững với môi trường, Công ty TBPM cam kết tuân thủ các quy định về bảo vệ môi trường và chất lượng nước thải sau xử lý của Trạm XLNT tập trung đạt Quy chuẩn quy định./.

Nơi nhận:
- *Bộ Tài nguyên & Môi trường;*
- *Sở Tài nguyên & Môi trường tỉnh BRVT;*
- *UBND thị xã Phú Mỹ, tỉnh BRVT;*
- *BQL các KCN tỉnh BRVT;*
- *VT, MT;*

KT. TỔNG GIÁM ĐỐC
PHÓ TỔNG GIÁM ĐỐC

CÔNG TY CỔ PHẦN THANH BÌNH PHÚ MỸ
TỈNH BÀ RỊA - VŨNG TÀU

Tạ Quốc Bảo

PHỤ LỤC

PHỤ LỤC 1:

1. Quyết định phê duyệt báo cáo đánh giá tác động môi trường của Dự án "Đầu tư xây dựng và kinh doanh hạ tầng kỹ thuật Khu công nghiệp chuyên sâu Phú Mỹ 3 (diện tích 999 ha)" tại xã Phước Hòa và xã Tân Hòa, huyện Tân Thành, tỉnh Bà Rịa – Vũng Tàu (nay là Phường Phước Hòa, Thị xã Phú Mỹ, tỉnh Bà Rịa – Vũng Tàu);
2. Giấy phép xả nước thải vào nguồn nước số 58/GP-BTNMT ngày 12/04/2021 của Bộ Tài nguyên và Môi trường với lưu lượng xả nước thải lớn nhất 25.900 m^3/ngày. đêm;
3. Giấy xác nhận hoàn thành các công trình bảo vệ môi trường giai đoạn 1 (diện tích 370 ha) của Dự án "Đầu tư xây dựng và kinh doanh hạ tầng kỹ thuật Khu công nghiệp chuyên sâu Phú Mỹ 3 (diện tích 999 ha)" số 10/GXN-BTNMT ngày18 tháng 01 năm 2022 do Bộ Tài nguyên và Môi trường cấp.

PHỤ LỤC 2:

1. Kết quả quan trắc chất lượng nước thải sau xử lý tại bể khử trùng của Trạm XLNT tập trung trước khi dẫn ra sông Mỏ Nhát số HA.22.01552.1 ngày 06/04/2022 của Công ty CP DV TV Môi trường Hải Âu;
2. Kết quả quan trắc chất lượng nước thải sau xử lý tại điểm xả thải sông Mỏ Nhát số HA.22.01552.2 ngày 06/04/2022 của Công ty CP DV TV Môi trường Hải Âu;
3. Kết quả quan trắc chất lượng nước thải sau xử lý tại điểm xả thải sông Mỏ Nhát số 0272/DV/026/03-22 ngày 20/04/2022 của Trung tâm Quan trắc môi trường Miền Nam;
4. Kết quả quan trắc chất lượng nước thải sau xử lý tại bể khử trùng của Trạm XLNT tập trung trước khi dẫn ra sông Mỏ Nhát số HA.22.02679.1 ngày 08/06/2022 của Công ty CP DV TV Môi trường Hải Âu;
5. Kết quả quan trắc chất lượng nước thải sau xử lý tại điểm xả thải sông Mỏ Nhát số HA. .22.02679.2 ngày 08/06/2022 của Công ty CP DV TV Môi trường Hải Âu;
6. Kết quả quan trắc chất lượng nước thải sau xử lý tại tại điểm xả thải sông Mỏ Nhát số 0608B/DV/080/06-22 ngày 05/07/2022 của Trung tâm Quan trắc môi trường Miền Nam;
7. Kết quả quan trắc chất lượng nước thải sau xử lý tại bể khử trùng của Trạm XLNT tập trung trước khi dẫn ra sông Mỏ Nhát số HA.22.04191.1 ngày 26/08/2022 của Công ty CP DV TV Môi trường Hải Âu;
8. Kết quả quan trắc chất lượng nước thải sau xử lý tại điểm xả thải sông Mỏ Nhát số HA.22.04191.2 ngày 26/08/2022 của Công ty CP DV TV Môi trường Hải Âu;
9. Kết quả quan trắc chất lượng nước thải sau xử lý tại tại điểm xả thải sông Mỏ Nhát số 0863C/DV/0104A/09-22 ngày 27/10/2022 của Trung tâm Quan trắc môi trường Miền Nam;
10. Kết quả quan trắc chất lượng nước thải sau xử lý tại bể khử trùng của Trạm XLNT tập trung trước khi dẫn ra sông Mỏ Nhát số HA.22.05684.2 ngày 17/11/2022 của Công ty CP DV TV Môi trường Hải Âu;

11. Kết quả quan trắc chất lượng nước thải sau xử lý tại điểm xả thải sông Mỏ Nhát số HA.22.05684.1 ngày 17/11/2022 của Công ty CP DV TV Môi trường Hải Âu;
12. Kết quả quan trắc chất lượng nước thải sau xử lý tại tại điểm xả thải sông Mỏ Nhát số 1202A/DV/0144/12-22 ngày 19/12/2022 của Trung tâm Quan trắc môi trường Miền Nam;

PHỤ LỤC 3:

1. Chứng từ CTNH số 01/2022/3-5-6.116.VX/TBPM;
2. Chứng từ CTNH số 02/2022/3-5-6.116.VX/TBPM;
3. Chứng từ CTNH số 03/2022/3-5-6.116.VX/TBPM;

BỘ TÀI NGUYÊN VÀ MÔI TRƯỜNG	**CỘNG HOÀ XÃ HỘI CHỦ NGHĨA VIỆT NAM**
	Độc lập - Tự do - Hạnh phúc
Số: 1162 /QĐ-BTNMT	

Hà Nội, ngày 16 tháng 5 năm 2017

QUYẾT ĐỊNH

Phê duyệt báo cáo đánh giá tác động môi trường của Dự án "Đầu tư xây dựng và kinh doanh hạ tầng kỹ thuật Khu công nghiệp chuyên sâu Phú Mỹ 3 (diện tích 999 ha)" tại xã Phước Hòa và xã Tân Hòa, huyện Tân Thành, tỉnh Bà Rịa - Vũng Tàu

BỘ TRƯỞNG BỘ TÀI NGUYÊN VÀ MÔI TRƯỜNG

Căn cứ Luật Bảo vệ môi trường ngày 23 tháng 6 năm 2014;

Căn cứ Nghị định số 36/2017/NĐ-CP ngày 04 tháng 4 năm 2017 của Chính phủ quy định chức năng, nhiệm vụ, quyền hạn và cơ cấu tổ chức của Bộ Tài nguyên và Môi trường;

Căn cứ Nghị định số 18/2015/NĐ-CP ngày 14 tháng 02 năm 2015 của Chính phủ quy định về đánh giá môi trường chiến lược, đánh giá tác động môi trường và kế hoạch bảo vệ môi trường;

Căn cứ Thông tư số 27/2015/TT-BTNMT ngày 29 tháng 5 năm 2015 của Bộ Tài nguyên và Môi trường về đánh giá môi trường chiến lược, đánh giá tác động môi trường và kế hoạch bảo vệ môi trường;

Theo đề nghị của Hội đồng thẩm định báo cáo đánh giá tác động môi trường của Dự án "Đầu tư xây dựng và kinh doanh hạ tầng kỹ thuật Khu công nghiệp chuyên sâu Phú Mỹ 3 (diện tích 999 ha)" họp ngày 03 tháng 6 năm 2016;

Xét nội dung báo cáo đánh giá tác động môi trường của Dự án "Đầu tư xây dựng và kinh doanh hạ tầng kỹ thuật Khu công nghiệp chuyên sâu Phú Mỹ 3 (diện tích 999 ha)" đã được chỉnh sửa, bổ sung kèm Văn bản số 03/2017 ngày 27 tháng 3 năm 2017 của Công ty cổ phần Thanh Bình Phú Mỹ;

Theo đề nghị của Tổng cục trưởng Tổng cục Môi trường,

QUYẾT ĐỊNH:

Điều 1. Phê duyệt báo cáo đánh giá tác động môi trường của Dự án "Đầu tư xây dựng và kinh doanh hạ tầng kỹ thuật Khu công nghiệp chuyên sâu Phú Mỹ 3 (diện tích 999 ha)" (sau đây gọi là Dự án) được lập bởi Công ty cổ phần Thanh Bình Phú Mỹ (sau đây gọi là Chủ dự án) với các nội dung chủ yếu sau đây:

1. Phạm vi, quy mô của Dự án:

Xây dựng và kinh doanh cơ sở hạ tầng kỹ thuật Khu công nghiệp chuyên sâu Phú Mỹ 3 có diện tích 999 ha tại xã Phước Hòa và xã Tân Hòa, huyện Tân Thành, tỉnh Bà Rịa - Vũng Tàu, bao gồm các hạng mục chính: san lấp mặt bằng, kè bờ; cầu, đường giao thông; hệ thống cấp nước, cấp điện, thông tin liên lạc, cây xanh; hệ thống thoát nước mưa; hệ thống thu gom, xử lý và thoát nước thải; cảng sông; hệ thống phân phối khí đốt.

2. Yêu cầu bảo vệ môi trường đối với Dự án:

2.1. Tuân thủ các quy chuẩn môi trường hiện hành có liên quan và các yêu cầu về an toàn, vệ sinh môi trường trong quá trình thi công xây dựng và vận hành Dự án.

2.2. Chỉ tiếp nhận vào khu công nghiệp các dự án đầu tư thuộc những ngành nghề như đăng ký trong báo cáo đánh giá tác động môi trường; thực hiện phân khu chức năng trong khu công nghiệp đảm bảo diện tích đất được trồng cây xanh tối thiểu bằng 10% tổng diện tích đất của khu công nghiệp.

2.3. Quy định cụ thể đối với các dự án đầu tư vào khu công nghiệp về việc xử lý sơ bộ nước thải và thiết lập hệ thống kiểm soát các nguồn nước thải trước khi đấu nối vào hệ thống xử lý nước thải tập trung của khu công nghiệp.

2.4. Thu gom toàn bộ các loại nước thải phát sinh từ quá trình hoạt động của khu công nghiệp về hệ thống xử lý nước thải tập trung để xử lý đạt QCVN 40:2011/BTNMT - Quy chuẩn kỹ thuật quốc gia về nước thải công nghiệp (cột A với hệ số $K_q = 0,9$ và $K_f = 0,9$) trước khi xả vào sông Mô Nhát.

2.5. Lắp đặt hệ thống quan trắc tự động, liên tục để kiểm soát lưu lượng và các thông số: nhiệt độ, pH, COD, TSS của nước thải tại cửa xả trạm xử lý nước thải tập trung của khu công nghiệp.

2.6. Thực hiện quản lý các loại chất thải rắn và chất thải nguy hại phát sinh trong quá trình thực hiện Dự án theo quy định tại Nghị định số 38/2015/NĐ-CP ngày 24 tháng 4 năm 2015 của Chính phủ về quản lý chất thải và phế liệu và Thông tư số 36/2015/TT-BTNMT ngày 30 tháng 6 năm 2015 của Bộ trưởng Bộ Tài nguyên và Môi trường về quản lý chất thải nguy hại.

2.7. Thực hiện chương trình quản lý, giám sát môi trường và các công trình, biện pháp bảo vệ môi trường khác như đề xuất trong báo cáo đánh giá tác động môi trường; số liệu giám sát phải được cập nhật và lưu giữ để cơ quan quản lý nhà nước kiểm tra.

3. Các điều kiện kèm theo:

3.1. Tuân thủ các quy định tại Thông tư số 35/2015/TT-BTNMT ngày 30

tháng 6 năm 2015 của Bộ trưởng Bộ Tài nguyên và Môi trường về bảo vệ môi trường khu kinh tế, khu công nghiệp, khu chế xuất, khu công nghệ cao.

3.3. Thực hiện các yêu cầu về tiêu thoát nước, vệ sinh công nghiệp, phòng chống cháy nổ, an toàn hóa chất và phòng chống sự cố tràn dầu trong quá trình thực hiện Dự án theo các quy định của pháp luật hiện hành.

Điều 2. Chủ dự án có trách nhiệm sau đây:

1. Lập và gửi kế hoạch quản lý môi trường của Dự án để niêm yết công khai theo quy định của pháp luật.

2. Thực hiện nghiêm túc các yêu cầu về bảo vệ môi trường, các điều kiện nêu tại Điều 1 Quyết định này và các nội dung bảo vệ môi trường khác đã đề xuất trong báo cáo đánh giá tác động môi trường.

3. Báo cáo kết quả thực hiện các công trình bảo vệ môi trường để được kiểm tra, xác nhận hoàn thành trước khi đưa dự án vào vận hành chính thức theo quy định pháp luật hiện hành về bảo vệ môi trường.

4. Trong quá trình thực hiện nếu Dự án có những thay đổi so với báo cáo đánh giá tác động môi trường đã được phê duyệt, Chủ dự án phải có văn bản báo cáo và chỉ được thực hiện những thay đổi sau khi có văn bản chấp thuận của Bộ Tài nguyên và Môi trường.

Điều 3. Quyết định phê duyệt báo cáo đánh giá tác động môi trường của Dự án là căn cứ để cấp có thẩm quyền xem xét, quyết định các bước tiếp theo của Dự án theo quy định tại Khoản 2 Điều 25 Luật Bảo vệ môi trường.

Điều 4. Ủy nhiệm Tổng cục Môi trường chủ trì, phối hợp với Sở Tài nguyên và Môi trường tỉnh Bà Rịa - Vũng Tàu thực hiện việc kiểm tra các nội dung bảo vệ môi trường trong báo cáo đánh giá tác động môi trường đã được phê duyệt tại Quyết định này.

Điều 5. Quyết định này có hiệu lực thi hành kể từ ngày ký và thay thế Quyết định số 1620/QĐ-BTNMT ngày 18 tháng 10 năm 2007./.

KT. BỘ TRƯỞNG
THỨ TRƯỞNG

Võ Tuấn Nhân

Nơi nhận:
- Công ty cổ phần Thanh Bình Phú Mỹ;
- Bộ trưởng Trần Hồng Hà (để báo cáo);
- UBND tỉnh Bà Rịa - Vũng Tàu;
- Sở TN&MT tỉnh Bà Rịa -Vũng Tàu;
- Lưu: VT, VPMC, TCMT(04), Hiếu (15).

BỘ TÀI NGUYÊN VÀ MÔI TRƯỜNG	CỘNG HÒA XÃ HỘI CHỦ NGHĨA VIỆT NAM **Độc lập - Tự do - Hạnh phúc**
Số:58 /GP-BTNMT	*Hà Nội, ngày 12 tháng 4 năm 2021*

GIẤY PHÉP XẢ NƯỚC THẢI VÀO NGUỒN NƯỚC

BỘ TRƯỞNG BỘ TÀI NGUYÊN VÀ MÔI TRƯỜNG

Căn cứ Luật Tài nguyên nước ngày 21 tháng 6 năm 2012;

Căn cứ Nghị định số 36/2017/NĐ-CP ngày 04 tháng 4 năm 2017 của Chính phủ quy định chức năng, nhiệm vụ, quyền hạn và cơ cấu tổ chức của Bộ Tài nguyên và Môi trường;

Căn cứ Nghị định số 201/2013/NĐ-CP ngày 27 tháng 11 năm 2013 của Chính phủ quy định chi tiết thi hành một số điều của Luật Tài nguyên nước;

Căn cứ Nghị định số 40/2019/NĐ-CP ngày 13 tháng 5 năm 2019 của Chính phủ sửa đổi, bổ sung một số điều của các Nghị định quy định chi tiết, hướng dẫn thi hành Luật Bảo vệ môi trường;

Căn cứ Thông tư số 27/2014/TT- BTNMT ngày 30 tháng 5 năm 2014 của Bộ Tài nguyên và Môi trường quy định việc đăng ký khai thác nước dưới đất, mẫu hồ sơ cấp, gia hạn, điều chỉnh, cấp lại giấy phép tài nguyên nước;

Xét Đơn đề nghị cấp giấy phép xả nước thải vào nguồn nước của Công ty Cổ phần Thanh Bình Phú Mỹ cho Khu công nghiệp Chuyên sâu Phú Mỹ 3 và Hồ sơ kèm theo;

Theo đề nghị của Cục trưởng Cục Quản lý tài nguyên nước.

QUYẾT ĐỊNH:

Điều 1. Cho phép Công ty Cổ phần Thanh Bình Phú Mỹ (địa chỉ tại KCN chuyên sâu Phú Mỹ 3, phường Phước Hòa, thị xã Phú Mỹ, tỉnh Bà Rịa - Vũng Tàu) được xả nước thải vào nguồn nước từ Khu công nghiệp Chuyên sâu Phú Mỹ 3, bao gồm: nước thải sau xử lý từ Trạm xử lý nước thải tập trung Khu công nghiệp Chuyên sâu Phú Mỹ 3, nước thải sau xử lý từ Trạm xử lý nước thải của Công ty Cổ phần Zinc Oxide Corporation Việt Nam, nước thải sau xử lý từ Trạm xử lý nước thải của Công ty Cổ phần Hóa chất hiếm Việt Nam và nước thải sau xử lý từ Trạm xử lý nước thải của Công ty TNHH Kraft of Asia Paperboard & Packaging với các nội dung sau:

1. Nguồn tiếp nhận nước thải: sông Mỏ Nhát tại phường Phước Hòa, thị xã Phú Mỹ, tỉnh Bà Rịa - Vũng Tàu.

2. Vị trí xả nước thải: phường Phước Hòa, thị xã Phú Mỹ, tỉnh Bà Rịa - Vũng Tàu.

Tọa độ vị trí xả nước thải (theo hệ tọa độ VN 2000, kinh tuyến trục $107^0 45'$, múi chiếu 3^0):

X = 1164125 Y = 423235

3. Phương thức xả nước thải: nước thải sau xử lý từ các Trạm xử lý nước thải được dẫn chảy qua mương hở xả ra sông Mỏ Nhát theo phương thức tự chảy, xả mặt, ven bờ.

4. Chế độ xả nước thải: liên tục 24 giờ/ngày đêm.

5. Lưu lượng nước thải lớn nhất: 25.900 m^3/ngày đêm, trong đó:

- Trạm xử lý nước thải tập trung Khu công nghiệp Chuyên sâu Phú Mỹ 3: 9.000m^3/ngày đêm;

- Trạm xử lý nước thải của Công ty Cổ phần Zinc Oxide Corporation Việt Nam: 900 m^3/ngày đêm;

- Trạm xử lý nước thải của Công ty Cổ phần Hóa chất hiếm Việt Nam: 5.000m^3/ngày đêm;

- Trạm xử lý nước thải của Công ty TNHH Kraft of Asia Paperboard & Packaging: 11.000 m^3/ngày đêm.

6. Chất lượng nước thải:

Thông số và giới hạn nồng độ chất ô nhiễm trong nước thải không vượt quá Quy chuẩn kỹ thuật quốc gia về nước thải công nghiệp QCVN 40:2011/BTNMT, cột A với hệ số K_q = 0,9 và K_f = 0,9 và Quy chuẩn kỹ thuật quốc gia về nước thải sản xuất giấy QCVN 12-MT:2015/BTNMT cột A với hệ số K_q = 0,9 và K_f = 0,9. Cụ thể như sau (Bảng 1):

Bảng 1: Thông số và giới hạn tối đa chất ô nhiễm trong nước thải

TT	Thông số	Đơn vị	Giá trị giới hạn tối đa
1	Nhiệt độ	°C	40
2	Màu	Pt/Co	50
3	pH	-	6 đến 9
4	BOD5 (20°C)	mg/l	24,3
5	COD	mg/l	60,75
6	Chất rắn lơ lửng	mg/l	40,5
7	Asen	mg/l	0,0405
8	Thuỷ ngân	mg/l	0,004
9	Chì	mg/l	0,081

TT	Thông số	Đơn vị	Giá trị giới hạn tối đa
10	Cadimi	mg/l	0,0405
11	Crom (VI)	mg/l	0,0405
12	Crom (III)	mg/l	0,162
13	Đồng	mg/l	1,62
14	Kẽm	mg/l	2,43
15	Niken	mg/l	0,162
16	Mangan	mg/l	0,405
17	Sắt	mg/l	0,81
18	Tổng xianua	mg/l	0,056
19	Tổng phenol	mg/l	0,081
20	Tổng dầu mỡ khoáng	mg/l	4,05
21	Sunfua	mg/l	0,162
22	Florua	mg/l	4,05
23	Amoni (tính theo N)	mg/l	4,05
24	Tổng nitơ	mg/l	16,2
25	Tổng phốt pho (tính theo P)	mg/l	3,24
26	Clo dư	mg/l	0,81
27	Tổng PCB	mg/l	0,0024
28	Coliform	Vi khuẩn/100ml	3.000
29	Tổng hoạt độ phóng xạ α	Bq/l	0,1
30	Tổng hoạt độ phóng xạ β	Bq/l	1
31	Halogen hữu cơ dễ bị hấp thụ (AOX)	mg/l	6,075
32	Dioxin	pg TEQ/l	12,15

7. Thời hạn của giấy phép: mười (10) năm.

Điều 2. Công ty Cổ phần Thanh Bình Phú Mỹ chỉ được phép xả nước thải vào nguồn nước theo nội dung quy định tại Điều 1 Giấy phép này nếu bảo đảm các yêu cầu sau đây:

1. Tuân thủ các nội dung quy định tại Điều 1 của Giấy phép này. Trong quá trình hoạt động, nếu thay đổi nội dung quy định tại Điều 1 phải được cơ quan cấp phép đồng ý bằng văn bản.

2. Thực hiện các nghĩa vụ theo quy định tại khoản 2 Điều 38 Luật Tài nguyên nước ngày 21 tháng 6 năm 2012.

3. Thực hiện quan trắc nước thải:

a) Quan trắc tự động, liên tục lưu lượng nước thải đầu vào hệ thống xử lý nước thải của các Trạm xử lý nước thải và nước thải sau xử lý tại bốn (04) vị trí, như sau:

- Vị trí số 1: đầu ra Trạm xử lý nước thải của Công ty Cổ phần Zinc Oxide Corporation Việt Nam (trước khi xả nước thải vào Hồ hoàn thiện số 2 của Khu công nghiệp chuyên sâu Phú Mỹ 3) với các thông số: pH, nhiệt độ, COD, TSS và lưu lượng nước thải.

- Vị trí số 2: vị trí đầu ra Trạm xử lý nước thải của Công ty Cổ phần Hóa chất hiếm Việt Nam (trước khi xả nước thải vào Hồ hoàn thiện số 2 của Khu công nghiệp chuyên sâu Phú Mỹ 3) với các thông số: pH, nhiệt độ, COD, TSS, Amonia và lưu lượng nước thải.

- Vị trí số 3: vị trí đầu ra Trạm xử lý nước thải của Công ty TNHH Kraft of Asia Paperboard & Packaging (trước khi xả nước thải vào Hồ hoàn thiện số 2 của Khu công nghiệp chuyên sâu Phú Mỹ 3) với các thông số: pH, nhiệt độ, COD, TSS, Amonia, độ màu và lưu lượng nước thải.

- Vị trí số 4: sau bể khử trùng của Trạm xử lý nước thải của Khu công nghiệp chuyên sâu Phú Mỹ 3 với các thông số: pH, nhiệt độ, COD, TSS, Amoni và lưu lượng nước thải.

b) Quan trắc định kỳ nước thải sau xử lý theo tần suất ba (03) tháng/lần tại bốn (04) vị trí, như sau:

- Vị trí số 1: tại vị trí đầu ra Trạm xử lý nước thải của Công ty Cổ phần Zinc Oxide Corporation Việt Nam (trước khi xả vào Hồ hoàn thiện số 2 của Khu công nghiệp chuyên sâu Phú Mỹ 3) với 20 thông số, bao gồm: BOD_5, Asen, Thủy ngân, Chì, Cadimi, Crom (III), Crom (VI), Đồng, Kẽm, Niken, Mangan, Sắt, Tổng xianua, Sunfua, Dầu mỡ khoáng, Tổng Nitơ, Tổng Photpho, Clo dư, Tổng hoạt độ phóng xạ α, Tổng hoạt độ phóng xạ β.

- Vị trí số 2: tại vị trí đầu ra Trạm xử lý nước thải của Công ty Cổ phần Hóa chất hiếm Việt Nam (trước khi xả vào Hồ hoàn thiện số 2 của Khu công nghiệp chuyên sâu Phú Mỹ 3) với 12 thông số, bao gồm: BOD_5, Sunfua, Sắt, Crom (III), Crom (VI), Kẽm, Niken, Đồng, Tổng dầu mỡ, Tổng hoạt độ phóng xạ α, Tổng hoạt độ phóng xạ β, Coliform.

- Vị trí số 3: tại vị trí đầu ra Trạm xử lý nước thải của Công ty TNHH Kraft of Asia Paperboard & Packaging (trước khi xả vào Hồ hoàn thiện số 2 của Khu công nghiệp chuyên sâu Phú Mỹ 3) với 17 thông số, bao gồm: BOD_5, Tổng Nitơ, Tổng Photpho, Asen, Chì, Tổng dầu mỡ khoáng, AOX, Dioxin, Tổng xianua, Clo dư, Thuỷ ngân, Chì, Cadimi, Crom (VI), Crom (III), Sunfua, Coliform.

- Vị trí số 4: tại vị trí sau bể khử trùng trước khi dẫn ra sông Mỏ Nhát với 24 thông số, gồm: BOD_5 (20°C), Asen, Thuỷ ngân, Chì, Cadimi, Crom (VI), Crom (III), Đồng, Kẽm, Niken, Mangan, Sắt, Tổng xianua, Tổng phenol, Tổng dầu mỡ khoáng, Sunfua, Florua, Tổng nitơ, Tổng phốt pho (tính theo P), Clo dư, Tổng PCB, Coliform, Tổng hoạt độ phóng xạ α, Tổng hoạt độ phóng xạ β.

4. Có hệ thống xử lý nước thải đảm bảo xử lý đạt yêu cầu về chất lượng nước thải quy định tại khoản 6 Điều 1 của Giấy phép này và công trình phòng ngừa và ứng phó sự cố nước thải theo quy định, bảo đảm không xả nước thải ra môi trường trong trường hợp xảy ra sự cố của hệ thống xử lý nước thải.

5. Thu gom, vận hành hệ thống xử lý nước thải theo đúng quy trình, bảo đảm các thông số chất lượng nước thải luôn đạt quy định tại khoản 6 Điều 1 Giấy phép này trước khi xả vào nguồn nước tiếp nhận; thực hiện đúng các cam kết như đã nêu trong Hồ sơ đề nghị cấp phép.

Chịu trách nhiệm trước pháp luật khi có bất kỳ thông số nào không đạt yêu cầu quy định tại khoản 6 Điều 1 Giấy phép này và phải ngừng ngay việc xả nước thải để thực hiện các biện pháp khắc phục

6. Chịu sự kiểm tra, giám sát của cơ quan quản lý tài nguyên nước và môi trường ở Trung ương và địa phương; kết nối camera và kết quả quan trắc tự động về Sở Tài nguyên và Môi trường tỉnh Bà Rịa - Vũng Tàu; chuẩn bị nhân lực, trang bị các phương tiện, thiết bị cần thiết để sẵn sàng ứng phó, khắc phục sự cố gây ô nhiễm nguồn nước, đồng thời báo cáo kịp thời về cơ quan cấp phép và cơ quan chức năng ở địa phương nếu xảy ra các sự cố, bất thường đối với hệ thống xử lý nước thải.

7. Trường hợp Quyết định phê duyệt báo cáo đánh giá tác động môi trường, Giấy xác nhận hoàn thành công trình bảo vệ môi trường có nội dung quy định về chất lượng nước thải sau xử lý, quan trắc, giám sát nước thải sau xử lý khác với Giấy phép này thì thực hiện theo quy định của Giấy phép.

8. Định kỳ hằng năm (trước ngày 30 tháng 01 của năm tiếp theo) gửi báo cáo hoạt động xả nước thải vào nguồn nước của Khu công nghiệp Chuyên sâu Phú Mỹ 3 về Cục Quản lý tài nguyên nước theo hòm thư cqltnn@monre.gov.vn và Sở Tài nguyên và Môi trường tỉnh Bà Rịa - Vũng Tàu.

Trường hợp, trong quá trình xả nước thải có thay đổi khác với các quy định tại Giấy phép này, Công ty Cổ phần Thanh Bình Phú Mỹ phải kịp thời báo cáo đến cơ quan cấp phép.

Điều 3. Công ty Cổ phần Thanh Bình Phú Mỹ được hưởng các quyền hợp pháp theo quy định tại khoản 1 Điều 38 Luật Tài nguyên nước ngày 21 tháng 6 năm 2012 và các quyền lợi hợp pháp khác theo quy định của pháp luật.

Điều 4. Giấy phép này có hiệu lực kể từ ngày ký và thay thế giấy phép xả nước thải vào nguồn nước số 1681/GP-BTNMT ngày 25 tháng 5 năm 2018 do Bộ Tài nguyên và Môi trường cấp. Chậm nhất chín mươi (90) ngày trước khi giấy phép hết hạn, nếu Công ty Cổ phần Thanh Bình Phú Mỹ còn tiếp tục xả nước thải với các nội dung quy định tại Điều 1 Giấy phép này thì phải làm thủ tục gia hạn giấy phép theo quy định./.

KT. BỘ TRƯỞNG
THỨ TRƯỞNG

Võ Tuấn Nhân

Nơi nhận:
- Công ty Cổ phần Thanh Bình Phú Mỹ (02);
- Bộ trưởng Trần Hồng Hà (để báo cáo);
- UBND tỉnh Bà Rịa – Vũng Tàu;
- Sở TN&MT tỉnh Bà Rịa – Vũng Tàu;
- Thanh tra Bộ Tài nguyên và Môi trường;
- Tổng cục Môi trường;
- Cục thuế tỉnh Bà Rịa – Vũng Tàu;
- Lưu: VT, VPMC, HSCP (TNN-NT-028.20) (02), TNN (02).

BỘ TÀI NGUYÊN VÀ MÔI TRƯỜNG	**CỘNG HOÀ XÃ HỘI CHỦ NGHĨA VIỆT NAM** **Độc lập - Tự do - Hạnh phúc**
Số: 10 /GXN-BTNMT	*Hà Nội, ngày 18 tháng 01 năm 2022*

GIẤY XÁC NHẬN

HOÀN THÀNH CÔNG TRÌNH BẢO VỆ MÔI TRƯỜNG

Giai đoạn 1 (diện tích 370 ha) của Dự án "Đầu tư xây dựng và kinh doanh hạ tầng kỹ thuật Khu công nghiệp chuyên sâu Phú Mỹ 3 (diện tích 999 ha)"

BỘ TÀI NGUYÊN VÀ MÔI TRƯỜNG XÁC NHẬN

I. THÔNG TIN CHUNG VỀ DỰ ÁN/CƠ SỞ:

- Tên chủ dự án: Công ty Cổ phần Thanh Bình Phú Mỹ.
- Địa chỉ văn phòng: Đường N1, Khu công nghiệp chuyên sâu Phú Mỹ 3, phường Phước Hòa, thị xã Phú Mỹ, tỉnh Bà Rịa - Vũng Tàu.
- Địa điểm thực hiện dự án: phường Phước Hòa, thị xã Phú Mỹ, tỉnh Bà Rịa - Vũng Tàu.
- Điện thoại: 0254 3936838.
- Giấy chứng nhận đăng ký kinh doanh số 0305012909 do Sở Kế hoạch và Đầu tư tỉnh Bà Rịa - Vũng Tàu cấp lần thứ 18 ngày 19/11/2018 (cấp lần đầu ngày 24/4/2007).
- Quyết định số 1162/QĐ-BTNMT ngày 16/5/2017 của Bộ trưởng Bộ Tài nguyên và Môi trường phê duyệt báo cáo đánh giá tác động môi trường của Dự án "Đầu tư xây dựng và kinh doanh hạ tầng kỹ thuật Khu công nghiệp chuyên sâu Phú Mỹ 3 (diện tích 999 ha)" tại xã Phước Hòa và xã Tân Hòa, huyện Tân Thành, tỉnh Bà Rịa - Vũng Tàu (nay là phường Phước Hòa, thị xã Phú Mỹ, tỉnh Bà Rịa - Vũng Tàu).

II. NỘI DUNG XÁC NHẬN:

Xác nhận hoàn thành công trình bảo vệ môi trường Giai đoạn 1 (diện tích 370 ha) của Dự án "Đầu tư xây dựng và kinh doanh hạ tầng kỹ thuật Khu công nghiệp chuyên sâu Phú Mỹ 3 (diện tích 999 ha)" (chi tiết tại Phụ lục kèm theo).

III. TRÁCH NHIỆM CỦA CHỦ DỰ ÁN/CƠ SỞ:

Tuân thủ nghiêm các quy định của pháp luật về bảo vệ môi trường; thường xuyên vận hành và lập nhật ký vận hành các công trình xử lý chất thải, bảo vệ môi trường đã nêu tại Phụ lục kèm theo Giấy xác nhận này; thực hiện chương trình quan trắc môi trường và báo cáo công tác bảo vệ môi trường định kỳ, đột xuất theo quy định của pháp luật.

IV. TỔ CHỨC THỰC HIỆN:

Chủ dự án đã hoàn thành công trình bảo vệ môi trường theo quy định của pháp luật. Giấy xác nhận này là một trong những căn cứ để cơ quan có thẩm quyền kiểm tra, thanh tra về bảo vệ môi trường trong quá trình hoạt động; được điều chỉnh các công trình bảo vệ môi trường theo quy định của pháp luật./.

Nơi nhận: - Như mục I (02); - Bộ trưởng Trần Hồng Hà (để báo cáo); - UBND tỉnh Bà Rịa - Vũng Tàu (để phối hợp chỉ đạo); - Sở TN&MT tỉnh Bà Rịa - Vũng Tàu; - Ban Quản lý các KCN tỉnh Bà Rịa - Vũng Tàu; - Văn phòng TN&TKQGQTTHC, Bộ TN&MT; - Lưu: VT, TCMT, HL.10.	**KT. BỘ TRƯỞNG** **THỨ TRƯỞNG** **Võ Tuấn Nhân**

PHỤ LỤC

(Kèm theo Giấy xác nhận số 10 /GXN-BTNMT ngày 18 tháng 01 năm 2022 của Bộ Tài nguyên và Môi trường)

1. Công trình thu gom và xử lý nước thải:

1.1. Công trình thu gom, thoát nước thải:

Đã xây dựng hệ thống đường ống và hố ga để thu gom nước thải trong khu vực 370 ha về Nhà máy xử lý nước thải tập trung của Khu công nghiệp chuyên sâu Phú Mỹ 3 (KCN) để xử lý trước khi xả ra nguồn tiếp nhận nước thải là sông Mỏ Nhát.

1.2. Công trình xử lý nước thải đã được xây lắp:

- Đã xây dựng Nhà máy xử lý nước thải tập trung có tổng công suất thiết kế 9.000 m^3/ngày đêm, gồm 02 mô đun có công suất thiết kế 4.500 m^3/ngày đêm/mô đun, quy trình công nghệ xử lý nước thải tương tự nhau. Thông tin chi tiết như sau:

- Quy trình công nghệ: Nước thải → Hố bơm → Tách rác → Bể điều hòa → Cụm bể phản ứng hóa lý (keo tụ và tạo bông) → Bể lắng hóa lý (lắng 1) → Bể thiếu khí → Bể hiếu khí → Bể lắng sinh học (lắng 2) → Bể khử trùng → Trạm quan trắc nước thải tự động, liên tục → Sông Mỏ Nhát.

- Chế độ vận hành: Liên tục.

- Hóa chất sử dụng: PAC, Polymer Anion, Polymer Cation, H_2SO_4, NaOH, Javen.

- Các thông số quan trắc nước thải tự động, liên tục đã lắp đặt: Lưu lượng nước thải (đầu vào, đầu ra), nhiệt độ, pH, COD, TSS, Amoni.

- Quy chuẩn kỹ thuật môi trường áp dụng: QCVN 40:2011/BTNMT - Quy chuẩn kỹ thuật quốc gia về nước thải công nghiệp (cột A; $K_q = 0,9$ và $K_f = 0,9$).

2. Công trình lưu giữ chất thải nguy hại:

Đã xây dựng 01 kho chất thải nguy hại có diện tích khoảng 31 m^2, đáp ứng yêu cầu tại Thông tư số 36/2015/TT-BTNMT ngày 30/6/2015 của Bộ trưởng Bộ Tài nguyên và Môi trường về quản lý chất thải nguy hại.

3. Công trình phòng ngừa, ứng phó sự cố môi trường:

Đã xây dựng hồ sự cố gồm 02 ngăn có tổng dung tích thiết kế là 8.500 m^3 (ngăn 1A có dung tích thiết kế 2.200 m^3, ngăn 1B có dung tích thiết kế 6.300 m^3). Hồ sự cố có lớp đáy là bê tông cốt thép, trên được phủ lớp HDPE chống thấm. Công ty đã xây dựng phương án phòng ngừa, ứng phó sự cố như sau:

3.1. Phương án phòng ngừa, ứng phó sự cố đối với Nhà máy xử lý nước thải tập trung của Công ty:

- Các biện pháp phòng ngừa sự cố môi trường đối với nước thải: Thường xuyên kiểm tra tình trạng hoạt động của các thiết bị, máy móc, đảm bảo các thiết bị hoạt động tốt; có các thiết bị dự phòng; kịp thời phát hiện sự cố hư hỏng và có phương án sửa chữa; thực hiện ghi chép nhật ký vận hành Nhà máy xử lý nước thải tập trung; trang bị kiến thức về các sự cố có thể xảy ra và phương án ứng phó cho cán bộ vận hành; xây dựng quy trình vận

hành và đảm bảo việc thực hiện đúng quy trình.

- Quy trình ứng phó khi xảy ra sự cố: Sự cố xảy ra → Dừng xử lý nước thải → Dẫn nước thải vào hồ sự cố → Tìm hiểu nguyên nhân sự cố → Khắc phục/sửa chữa → Tiếp tục xử lý → Kiểm tra cho đến khi chất lượng nước thải bảo đảm đạt quy chuẩn kỹ thuật môi trường.

- Trường hợp nước thải sau xử lý không đáp ứng quy chuẩn: Mở van cửa phai, dẫn nước thải từ trạm quan trắc nước thải tự động, liên tục về hồ sự cố. Khắc phục sự cố tại Nhà máy xử lý nước thải tập trung sau đó bơm nước thải từ hồ sự cố quay vòng về hệ thống xử lý nước thải tập trung để xử lý lại. Khi nước thải đầu ra đạt yêu cầu, nước thải được kiểm soát qua trạm quan trắc tự động, liên tục và được xả ra nguồn tiếp nhận.

- Trường hợp các thiết bị xử lý của Nhà máy xử lý nước thải tập trung gặp sự cố, hỏng hóc hoặc chất lượng nước thải đầu vào biến động bất thường: Nước thải đầu vào sẽ được bơm về hồ sự cố để lưu giữ tạm thời. Sau khi khắc phục sự cố tại Nhà máy xử lý nước thải, bơm nước thải từ hồ sự cố quay vòng lại hệ thống để tiếp tục xử lý.

3.2. Phương án phòng ngừa, ứng phó sự cố nước thải đối với 03 Công ty thứ cấp tự xử lý nước thải và đấu nối vào Hồ hoàn thiện số 2:

- Theo phê duyệt tại báo cáo đánh giá tác động môi trường về việc cho phép một số cơ sở trong KCN có nước thải đặc thù được tự xử lý nước thải trước khi xả vào hồ hoàn thiện của KCN, có 03 Công ty thứ cấp (bao gồm: Công ty Cổ phần Zinc Oxide Corporation Việt Nam, Công ty Cổ phần Hóa chất hiếm Việt Nam, Công ty TNHH Kraft of Asia Paperboard & Packaging) được tự xử lý nước thải đạt QCVN 40:2011/BTNMT - Quy chuẩn kỹ thuật quốc gia về nước thải công nghiệp (cột A; $K_q = 0,9$ và $K_f = 0,9$) và đấu nối nước thải sau xử lý vào Hồ hoàn thiện số 2 (có dung tích thiết kế 5.000 m^3) của KCN.

- Quy trình xả thải và giám sát, phòng ngừa, ứng phó sự cố của 03 Công ty thứ cấp tự xử lý nước thải như sau: Nước thải sau xử lý → Trạm quan trắc nước thải tự động, liên tục của từng Công ty → Hồ hoàn thiện số 2 của KCN → Trạm quan trắc nước thải tự động, liên tục của KCN → Sông Mỏ Nhát.

- 02 Công ty thứ cấp (bao gồm: Công ty Cổ phần Zinc Oxide Corporation Việt Nam, Công ty TNHH Kraft of Asia Paperboard & Packaging) đã hoạt động và được cơ quan nhà nước có thẩm quyền xác nhận hoàn thành các công trình bảo vệ môi trường, trong đó, có các phương án, công trình phòng ngừa, ứng phó sự cố môi trường theo quy định. Công ty Cổ phần Hóa chất hiếm Việt Nam đang triển khai xây dựng nhà máy và có công trình phòng ngừa, ứng phó sự cố môi trường theo quy định.

4. Công trình, biện pháp bảo vệ môi trường khác:

- Đã xây dựng hệ thống thu gom, thoát nước mưa trên phần diện tích 370 ha của KCN. Hệ thống thu gom, thoát nước mưa riêng biệt với hệ thống thu gom, thoát nước thải. Nước mưa được lắng cặn qua các hố ga và tiêu thoát ra sông Mỏ Nhát qua 02 cửa xả.

- Đã bố trí thùng để thu gom chất thải sinh hoạt phát sinh trong khu vực văn phòng và Nhà máy xử lý nước thải tập trung của KCN, lưu chứa tại 01 kho có diện tích khoảng 16 m^2.

- Đã được Sở Tài nguyên và Môi trường Bà Rịa - Vũng Tàu tiếp nhận dữ liệu quan trắc nước thải tự động, liên tục tại Công văn số 313/TB-STNMT ngày 02/12/2020.

- Đã trồng cây xanh với diện tích khoảng 41,27 ha (đạt tỷ lệ 25,4%).

- Đã được Phòng Cảnh sát Phòng cháy chữa cháy và Cứu nạn cứu hộ, Công an tỉnh Bà Rịa - Vũng Tàu nghiệm thu hệ thống phòng cháy & chữa cháy đối với công trình nhà văn phòng KCN tại Công văn số 14/NT-PC07 ngày 16/10/2018.

5. Chương trình quan trắc môi trường:

5.1. Quan trắc nước thải tự động, liên tục:

- Vị trí giám sát: 01 vị trí, tại mương quan trắc sau bể khử trùng của Nhà máy xử lý nước thải tập trung KCN trước khi xả thải ra môi trường.

- Tần suất giám sát: Liên tục 24/24 giờ.

- Thông số giám sát: Lưu lượng nước thải (đầu vào, đầu ra), nhiệt độ, pH, COD, TSS, Amoni.

- Quy chuẩn kỹ thuật môi trường áp dụng: QCVN 40:2011/BTNMT - Quy chuẩn kỹ thuật quốc gia về nước thải công nghiệp (cột A; $K_q = 0,9$ và $K_f = 0,9$).

5.2. Quan trắc nước thải định kỳ:

- Vị trí giám sát: 01 vị trí tại điểm xả nước thải sau xử lý vào sông Mỏ Nhát.

- Tần suất giám sát: 03 tháng/lần.

- Thông số giám sát: Độ màu, BOD_5, Asen, Thủy ngân, Chì, Cadmi, Crom(VI), Crom(III), Đồng, Kẽm, Niken, Mangan, Sắt, tổng Xianua, tổng Phenol, tổng dầu mỡ khoáng, Florua, Sunfua, tổng Nitơ, tổng Photpho, Clo dư, tổng hóa chất bảo vệ thực vật Phospho hữu cơ, tổng hóa chất bảo vệ thực vật Clo hữu cơ, tổng PCB, Coliform, tổng hoạt độ phóng xạ α, tổng hoạt độ phóng xạ β, Halogen hữu cơ dễ bị hấp thụ (AOX), Dioxin.

- Quy chuẩn kỹ thuật môi trường áp dụng:

+ QCVN 40:2011/BTNMT - Quy chuẩn kỹ thuật quốc gia về chất lượng nước thải công nghiệp (cột A; $K_q = 0,9$ và $K_f = 0,9$) đối với các thông số: Độ màu, BOD_5, Asen, Thủy ngân, Chì, Cadmi, Crom(VI), Crom(III), Đồng, Kẽm, Niken, Mangan, Sắt, tổng Xianua, tổng Phenol, tổng dầu mỡ khoáng, Florua, Sunfua, tổng Nitơ, tổng Photpho, Clo dư, tổng hóa chất bảo vệ thực vật Phospho hữu cơ, tổng hóa chất bảo vệ thực vật Clo hữu cơ, tổng PCB, Coliform, tổng hoạt độ phóng xạ α, tổng hoạt độ phóng xạ β.

+ QCVN 12-MT:2015/BTNMT - Quy chuẩn kỹ thuật quốc gia về nước thải công nghiệp giấy và bột giấy (cột A; $K_q = 0,9$ và $K_f = 0,9$) đối với các thông số: Halogen hữu cơ dễ bị hấp thụ (AOX), Dioxin.

6. Các yêu cầu về bảo vệ môi trường khác:

6.1. Vận hành thường xuyên, đúng quy trình đối với các công trình bảo vệ môi trường nêu trong Giấy xác nhận này, đảm bảo các loại chất thải phát sinh phải được xử lý theo đúng quy định của pháp luật về bảo vệ môi trường.

6.2. Thực hiện đầy đủ các biện pháp phòng ngừa sự cố môi trường, ứng phó sự cố môi trường theo quy định.

6.3. Hệ thống quan trắc nước thải tự động, liên tục phải được bảo đảm truyền dẫn thường xuyên, ổn định dữ liệu quan trắc nước thải tự động, liên tục về Sở Tài nguyên và Môi trường tỉnh Bà Rịa - Vũng Tàu; đáp ứng yêu cầu về kiểm định, hiệu chuẩn theo quy định của pháp luật về khoa học và công nghệ, tiêu chuẩn, đo lường và chất lượng; đáp ứng yêu cầu kỹ thuật quy định; đáp ứng yêu cầu kỹ thuật và thực hiện việc bảo đảm và kiểm soát chất lượng của hệ thống theo quy định tại Thông tư số 10/2021/TT-BTNMT ngày 30/6/2021 của Bộ trưởng Bộ Tài nguyên và Môi trường quy định kỹ thuật quan trắc môi trường và quản lý thông tin, dữ liệu quan trắc môi trường.

Thực hiện kiểm soát chất lượng của hệ thống quan trắc nước thải tự động, liên tục định kỳ 01 lần/năm bởi một đơn vị độc lập có năng lực thực hiện theo quy định tại khoản 6 Điều 35 Thông tư số 10/2021/TT-BTNMT.

6.4. Chỉ được tiếp nhận các dự án đầu tư thứ cấp thuộc danh mục ngành nghề được thu hút đầu tư của KCN, có phát sinh nước thải phù hợp với công suất thiết kế của Nhà máy xử lý nước thải tập trung KCN đã được xác nhận hoàn thành công trình bảo vệ môi trường; thường xuyên kiểm tra, giám sát chất lượng nước thải sau xử lý của các Công ty tự xử lý nước thải trước khi xả vào Hồ hoàn thiện số 02.

6.5. Trong quá trình hoạt động, nếu có sự thay đổi liên quan đến công trình bảo vệ môi trường nêu trong Giấy xác nhận này, Chủ dự án phải báo cáo bằng văn bản đến Bộ Tài nguyên và Môi trường để được xem xét, giải quyết theo quy định pháp luật./.

TỔNG CỤC MÔI TRƯỜNG
TRUNG TÂM QUAN TRẮC MÔI TRƯỜNG MIỀN NAM

VIMCERTS 252

VILAS 1285

Mã mẫu: 0272/DV/026/03-22	**PHIẾU KẾT QUẢ THỬ NGHIỆM**	Ngày: 20/04/2022 Trang: 1/1

1. Đơn vị đề nghị lấy mẫu: **Công ty Cổ phần tư vấn Nam Khang**
2. Đơn vị được lấy mẫu : **Công ty Cổ phần Thanh Bình Phú Mỹ**
3. Địa chỉ lấy mẫu : KCN chuyên sâu Phú Mỹ 3, phường Phước Hòa, thị xã Phú Mỹ, tỉnh Bà Rịa Vũng Tàu
4. Loại mẫu : Nước thải (P.My3-NT-01)
5. Vị trí lấy mẫu : Điểm xả nước thải sau xử lý của Trạm XLNT tập trung vào sông Mỏ Nhát (Kinh độ: 107°03'01,6"; Vĩ độ: 10°31'34,2")
6. Ngày quan trắc/đo đạc: 25/03/2022
7. Kết quả thử nghiệm :

STT	Thông số	Đơn vị	Kết quả	QCVN 12-MT:2015/BTNMT Cột A (Kq = 0,9; Kf = 0,9)	Phương pháp thử
1	Halogen hữu cơ dễ bị hấp thụ (AOX)(*)	mg/l	3,35	6,075	TCVN 6493:2008
2	Dioxin(**)	pgTEQ/l	10,0	12,15	US EPA Method 1613B

Ghi chú:
- *Các kết quả thử nghiệm ghi trong phiếu này chỉ có giá trị đối với mẫu thử;*
- *Tên mẫu, tên khách hàng được ghi theo yêu cầu của khách hàng;*
- *Không được trích sao chép một phần hay toàn bộ nếu không được sự đồng ý bằng văn bản của Trung tâm Quan trắc môi trường miền Nam;*
- *(*): Thông số được thực hiện bởi nhà thầu phụ VIMCERTS 032;*
- *(**): Thông số được thực hiện bởi nhà thầu phụ VIMCERTS 229.*

TRƯỞNG PHÒNG PHÒNG PHÂN TÍCH MÔI TRƯỜNG	QA/QC	KT. GIÁM ĐỐC PHÓ GIÁM ĐỐC
Kỷ Văn Thành	Nguyễn Xuân Dự	Lê Hoài Nam

CÔNG TY CP DV TV MÔI TRƯỜNG HẢI ÂU
3, Đường Tân Thới Nhất 20, KP 4, P.Tân Thới Nhất, Quận 12, TP.HCM
Điện thoại: 028. 3816 4421 Fax: 028. 3816 4437
Website: www.moitruong.org.vn
VIMCERTS 117

PTN/Số.: HA.22.01552.2

Tp, Hồ Chí Minh, ngày 06 tháng 04 năm 2022

KẾT QUẢ THỬ NGHIỆM

1. Tên khách hàng: **CÔNG TY CỔ PHẦN THANH BÌNH PHÚ MỸ**

   Địa chỉ: Đường N2, KCN chuyên sâu Phú Mỹ 3, Phường Phước Hòa, Thị xã. Phú Mỹ, Tỉnh Bà Rịa - Vũng Tàu

2. Loại mẫu: Nước thải

Mã số mẫu	Vị trí lấy mẫu	Tọa độ	Phương pháp lấy mẫu
HA.22.01552.2	Tại điểm xả thải sông Mỏ Nhát	X: 1164125 Y: 423235	Theo TCVN 6663-1:2011, TCVN 6663-3:2016, TCVN 5999:1995, TCVN 8880 – 2011

3. Ngày lấy mẫu: 30/03/2022 Ngày trả kết quả: 06/04/2022

4. Phương pháp thử nghiệm:

Stt	Thông số	Phương pháp thử nghiệm	Giới hạn phát hiện/ Phạm vi đo
1	Độ màu(*)(a)	TCVN 6185:2015	7 Pt – Co
2	BOD_5(*)(a)	TCVN 6001-1:2008	1,0 mg/L
3	Clo dư(*)(a)	SMEWW 4500-Cl,B:2017	0,3 mg/L
4	Cyanua (CN^-)(*)(a)	TCVN 6181:1996	0,001 mg/L
5	Florua (F^-)(*)(a)	SMEWW 4500-F^-,B&D:2017	0,1 mg/L
6	Sulfua (S^{2-})(*)(a)	SMEWW 4500-S^{2-}B&D:2017	0,015 mg/L
7	Tổng Nitơ(*)(a)	TCVN 6638:2000	3 mg/L
8	Tổng Photpho(*)	SMEWW 4500-P,B&E:2017	0,03 mg/L
9	Sắt (Fe) (*)(a)	SMEWW 3111B:2017	0,03 mg/L
10	Mangan (Mn) (*)(a)	SMEWW 3111B:2017	0,02 mg/L
11	Đồng (Cu) (*)(a)	SMEWW 3111B:2017	0,05 mg/L
12	Kẽm (Zn) (*)(a)	SMEWW 3111B:2017	0,02 mg/L
13	Niken (Ni) (*)(a)	SMEWW 3111B:2017	0,03 mg/L
14	Chì (Pb) (*)(a)	SMEWW 3113B:2017	1,7 µg/L
15	Cadimi (Cd) (*)(a)	SMEWW 3113B:2017	0,5 µg/L
16	Asen (As) (*)(a)	SMEWW 3114B:2017	2 µg/L
17	Thủy ngân (Hg) (*)(a)	SMEWW 3112B:2017	0,25 µg/L
18	Crom (VI) (*)(a)	SMEWW 3500-Cr,B:2017	2 µg/L

1. Kết quả chỉ có giá trị trên mẫu thử / tại thời điểm đo đạc

2. Thời gian lưu mẫu: 7 ngày kể từ ngày trả kết quả đối với mẫu đất, nước, bùn, chất thải, không lưu đối với mẫu khí, vi sinh

3. Không được trích sao một phần hoặc toàn bộ phiếu kết quả thử nghiệm nếu không có sự đồng ý của Công ty CP DV TV MT Hải Âu

Stt	Thông số	Phương pháp thử nghiệm	Giới hạn phát hiện/ Phạm vi đo
19	Crom (III) (*)(a)	SMEWW 3113B:2017 + SMEWW 3500-Cr,B:2017	3 µg/L
20	Dầu khoáng(*)(a)	SMEWW 5520B&F:2017	0,3 mg/L
21	Phenol(*)	SMEWW 5530,B&D:2017	1 µg/L
22	Tổng hoạt độ phóng xạ α(*)(a)	TCVN 6053:2011	0,02 Bq/L
23	Tổng hoạt độ phóng xạ β(*)(a)	TCVN 6219:2011	0,3 Bq/L
24	Hóa chất bảo vệ thực vật họ clo hữu cơ (*)	US EPA Method 3510 + US EPA Method 3620C + US EPA Method 8270D	0,01 µg/L
25	Hóa chất bảo vệ thực vật photpho hữu cơ (*)	US EPA Method 3510 + US EPA Method 3620C + US EPA Method 8270D	0,01 µg/L
26	Coliform(*)	SMEWW 9221B:2017	3MPN/100mL
27	PCB(**)	US EPA Method 3510C + US EPA Method 3603C + US EPA Method 8082A	0,002 µg/L

5. Kết quả thử nghiệm:

Stt	Thông số	Đơn vị	Kết quả thử nghiệm	QCVN 40:2011/ BTNMT Cột A $K_q = 0,9$, $K_f = 0,9$
			HA.22.01552.2	
1.	Độ màu(*)(a)	Pt – Co	28	**50**
2.	BOD_5(*)(a)	mg/L	14	**24,3**
3.	Clo dư(*)(a)	mg/L	KPH	**0,81**
4.	Cyanua (CN^-)(*)(a)	mg/L	KPH	**0,056**
5.	Florua (F^-)(*)(a)	mg/L	KPH	**4,05**
6.	Sulfua (S^{2-})(*)(a)	mg/L	KPH	**0,162**
7.	Tổng Nitơ(*)(a)	mg/L	12,8	**16,2**
8.	Tổng Photpho(*)(a)	mg/L	1,12	**3,24**
9.	Sắt (Fe) (*)(a)	mg/L	KPH	**0,81**
10.	Mangan (Mn) (*)(a)	mg/L	0,133	**0,405**
11.	Đồng (Cu) (*)(a)	mg/L	KPH	**1,62**
12.	Kẽm (Zn) (*)(a)	mg/L	KPH	**2,43**
13.	Niken (Ni) (*)(a)	mg/L	KPH	**0,162**

1. Kết quả chỉ có giá trị trên mẫu thử / tại thời điểm đo đạc
2. Thời gian lưu mẫu: 7 ngày kể từ ngày trả kết quả đối với mẫu đất, nước, bùn, chất thải, không lưu đối với mẫu khí, vi sinh
3. Không được trích sao một phần hoặc toàn bộ phiếu kết quả thử nghiệm nếu không có sự đồng ý của Công ty CP DV TV MT Hải Âu

Stt	Thông số	Đơn vị	Kết quả thử nghiệm	QCVN 40:2011/ BTNMT Cột A $K_q = 0,9$, $K_f = 0,9$
			HA.22.01552.2	
14.	Chì (Pb) (*)(a)	mg/L	KPH	0,081
15.	Cadimi (Cd) (*)(a)	mg/L	KPH	0,0405
16.	Asen (As) (*)(a)	mg/L	KPH	0,0405
17.	Thủy ngân (Hg) (*)(a)	mg/L	KPH	0,00405
18.	Crom (VI) (*)(a)	mg/L	KPH	0,0405
19.	Crom (III) (*)(a)	mg/L	KPH	0,162
20.	Dầu khoáng(*)(a)	mg/L	KPH	4,05
21.	Phenol(*)	mg/L	KPH	0,081
22.	Tổng hoạt độ phóng xạ α(*)(a)	Bq/L	KPH	0,1
23.	Tổng hoạt độ phóng xạ β(*)(a)	Bq/L	KPH	1,0
24.	Hóa chất bảo vệ thực vật họ clo hữu cơ (*)	mg/L	KPH	0,0405
25.	Hóa chất bảo vệ thực vật photpho hữu cơ (*)	mg/L	KPH	0,243
26.	Coliform(*)(a)	MPN/100mL	230	3000
27.	PCB(**)	mg/L	KPH	0,00243

Ghi chú: *(*): Chỉ tiêu được chứng nhận Vimcerts*
(**): Chỉ tiêu được thực hiện bởi Vimcerts 066
(a) : Chỉ tiêu được chứng nhận VLAT-1.0444
KPH: Không phát hiện
QCVN 40:2011/BTNMT: Quy chuẩn kỹ thuật quốc gia về nước thải công nghiệp

Phòng Thử Nghiệm **P.Giám đốc**

Nguyễn Thùy Diễm **Phan Bảo Quỳnh**

CÔNG TY CỔ PHẦN DỊCH VỤ TƯ VẤN MÔI TRƯỜNG HẢI ÂU
M.S.D.N: 0309387095-C.T.C.P
QUẬN 12 - TP.HỒ CHÍ MINH

1. Kết quả chỉ có giá trị trên mẫu thử / tại thời điểm đo đạc
2. Thời gian lưu mẫu: 7 ngày kể từ ngày trả kết quả đối với mẫu đất, nước, bùn, chất thải, không lưu đối với mẫu khí, vi sinh
3. Không được trích sao một phần hoặc toàn bộ phiếu kết quả thử nghiệm nếu không có sự đồng ý của Công ty CP DV TV MT Hải Âu

CÔNG TY CP DV TV MÔI TRƯỜNG HẢI ÂU
3, Đường Tân Thới Nhất 20, KP 4, P.Tân Thới Nhất, Quận 12, TP.HCM
Điện thoại: 028. 3816 4421 Fax: 028. 3816 4437
Website: www.moitruong.org.vn
VIMCERTS 117

PTN/Số.: HA.22.01552.1

Tp. Hồ Chí Minh, ngày 06 tháng 04 năm 2022

KẾT QUẢ THỬ NGHIỆM

1. Tên khách hàng: **CÔNG TY CỔ PHẦN THANH BÌNH PHÚ MỸ**
   Địa chỉ: Đường N2, KCN chuyên sâu Phú Mỹ 3, Phường Phước Hòa, Thị xã. Phú Mỹ, Tỉnh Bà Rịa - Vũng Tàu
2. Loại mẫu: Nước thải sau xử lý

Mã số mẫu	Vị trí lấy mẫu	Tọa độ	Phương pháp lấy mẫu
HA.22.01552.1	Tại bể khử trùng của Trạm XLNT tập trung trước khi dẫn ra sông Mò Nhát	X: 1164578 Y: 0424586	Theo TCVN 6663-1:2011, TCVN 6663-3:2016, TCVN 5999:1995, TCVN 8880 – 2011

3. Ngày lấy mẫu: 30/03/2022 Ngày trả kết quả: 06/04/2022
4. Phương pháp thử nghiệm:

Stt	Thông số	Phương pháp thử nghiệm	Giới hạn phát hiện/ Phạm vi đo
1	BOD_5(*)(a)	TCVN 6001-1:2008	1,0 mg/L
2	Clo dư(*)(a)	SMEWW 4500-Cl,B:2017	0,3 mg/L
3	Cyanua (CN^-)(*)(a)	TCVN 6181:1996	0,001 mg/L
4	Florua (F^-)(*)(a)	SMEWW 4500-F^-,B&D:2017	0,1 mg/L
5	Sulfua (S^{2-})(*)(a)	SMEWW 4500-S^{2-}B&D:2017	0,015 mg/L
6	Tổng Nitơ(*)(a)	TCVN 6638:2000	3 mg/L
7	Tổng Photpho(*)	SMEWW 4500-P,B&E:2017	0,03 mg/L
8	Sắt (Fe) (*)(a)	SMEWW 3111B:2017	0,03 mg/L
9	Mangan (Mn) (*)(a)	SMEWW 3111B:2017	0,02 mg/L
10	Đồng (Cu) (*)(a)	SMEWW 3111B:2017	0,05 mg/L
11	Kẽm (Zn) (*)(a)	SMEWW 3111B:2017	0,02 mg/L
12	Niken (Ni) (*)(a)	SMEWW 3111B:2017	0,03 mg/L
13	Chì (Pb) (*)(a)	SMEWW 3113B:2017	1,7 µg/L
14	Cadimi (Cd) (*)(a)	SMEWW 3113B:2017	0,5 µg/L
15	Asen (As) (*)(a)	SMEWW 3114B:2017	2 µg/L
16	Thủy ngân (Hg) (*)(a)	SMEWW 3112B:2017	0,25 µg/L
17	Crom (VI) (*)(a)	SMEWW 3500-Cr,B:2017	2 µg/L
18	Crom (III) (*)(a)	SMEWW 3113B:2017 + SMEWW 3500-Cr,B:2017	3 µg/L
19	Dầu khoáng(*)(a)	SMEWW 5520B&F:2017	0,3 mg/L
20	Phenol(*)	SMEWW 5530,B&D:2017	1 µg/L
21	Tổng hoạt độ phóng xạ α(*)(a)	TCVN 6053:2011	0,02 Bq/L
22	Tổng hoạt độ phóng xạ β(*)(a)	TCVN 6219:2011	0,3 Bq/L
23	Coliform(*)	SMEWW 9221B:2017	3MPN/100mL
24	PCB(**)	US EPA Method 3510C + US EPA Method 3603C + US EPA Method 8082A	0,002 µg/L

1. Kết quả chỉ có giá trị trên mẫu thử / tại thời điểm đo đạc
2. Thời gian lưu mẫu: 7 ngày kể từ ngày trả kết quả đối với mẫu đất, nước, bùn, chất thải, không lưu đối với mẫu khí, vi sinh
3. Không được trích sao một phần hoặc toàn bộ phiếu kết quả thử nghiệm nếu không có sự đồng ý của Công ty CP DV TV MT Hải Âu

5. Kết quả thử nghiệm:

Stt	Thông số	Đơn vị	Kết quả thử nghiệm	QCVN 40:2011/ BTNMT Cột A $K_q = 0,9$, $K_f = 0,9$
			HA.22.01552.1	
1.	BOD_5 (*)(a)	mg/L	16	24,3
2.	Clo dư (*)(a)	mg/L	KPH	0,81
3.	Cyanua (CN^-) (*)(a)	mg/L	KPH	0,0567
4.	Florua (F^-) (*)(a)	mg/L	KPH	4,05
5.	Sulfua (S^{2-}) (*)(a)	mg/L	KPH	0,162
6.	Tổng Nitơ (*)(a)	mg/L	11,8	16,2
7.	Tổng Photpho (*)(a)	mg/L	1,21	3,24
8.	Sắt (Fe) (*)(a)	mg/L	KPH	0,81
9.	Mangan (Mn) (*)(a)	mg/L	0,120	0,405
10.	Đồng (Cu) (*)(a)	mg/L	KPH	1,62
11.	Kẽm (Zn) (*)(a)	mg/L	KPH	2,43
12.	Niken (Ni) (*)(a)	mg/L	KPH	0,162
13.	Chì (Pb) (*)(a)	mg/L	KPH	0,081
14.	Cadimi (Cd) (*)(a)	mg/L	KPH	0,0405
15.	Asen (As) (*)(a)	mg/L	KPH	0,0405
16.	Thủy ngân (Hg) (*)(a)	mg/L	KPH	0,00405
17.	Crom (VI) (*)(a)	mg/L	KPH	0,0405
18.	Crom (III) (*)(a)	mg/L	KPH	0,162
19.	Dầu khoáng (*)(a)	mg/L	KPH	4,05
20.	Phenol (*)	mg/L	KPH	0,081
21.	Tổng hoạt độ phóng xạ α (*)(a)	Bq/L	KPH	0,1
22.	Tổng hoạt độ phóng xạ β (*)(a)	Bq/L	KPH	1,0
23.	Coliform (*)(a)	MPN/100mL	110	3000
24.	PCB (**)	mg/L	KPH	0,00243

Ghi chú: (*): Chỉ tiêu được chứng nhận Vimcerts
(a) : Chỉ tiêu được chứng nhận VLAT-1.0444
KPH: Không phát hiện
QCVN 40:2011/BTNMT: Quy chuẩn kỹ thuật quốc gia về nước thải công nghiệp

Phòng Thử Nghiệm **P.Giám đốc**

CÔNG TY CỔ PHẦN DỊCH VỤ TƯ VẤN MÔI TRƯỜNG HẢI ÂU

Nguyễn Thùy Diễm **Phạm Bảo Quỳnh**

1. Kết quả chỉ có giá trị trên mẫu thử / tại thời điểm đo đạc
2. Thời gian lưu mẫu: 7 ngày kể từ ngày trả kết quả đối với mẫu đất, nước, bùn, chất thải, không lưu đối với mẫu khí, vi sinh
3. Không được trích sao một phần hoặc toàn bộ phiếu kết quả thử nghiệm nếu không có sự đồng ý của Công ty CP DV TV MT Hải Âu

TỔNG CỤC MÔI TRƯỜNG
TRUNG TÂM QUAN TRẮC MÔI TRƯỜNG MIỀN NAM

VIMCERTS 252

VILAS 1285

Mã mẫu: 0608B/DV/080/06-22	**PHIẾU KẾT QUẢ THỬ NGHIỆM**	Ngày: 05/7/2022 Trang: 1/1

1. Đơn vị đề nghị lấy mẫu: **Công ty Cổ phần tư vấn Nam Khang**
2. Đơn vị được lấy mẫu : **Công ty Cổ phần Thanh Bình Phú Mỹ**
3. Địa chỉ lấy mẫu : KCN chuyên sâu Phú Mỹ 3, phường Phước Hòa, thị xã Phú Mỹ tỉnh Bà Rịa Vũng Tàu
4. Loại mẫu : Nước thải (P.My3-NT-01-1)
5. Vị trí lấy mẫu : Điểm xả nước thải sau xử lý của Trạm XLNT tập trung vào sông Mỏ Nhát (Kinh độ: 107°03'01,6"; Vĩ độ: 10°31'34,2")
6. Ngày quan trắc/đo đạc: 15/6/2022
7. Kết quả thử nghiệm :

STT	Thông số	Đơn vị	Kết quả	QCVN 12-MT:2015/BTNMT Cột A (Kq = 0,9; Kf = 0,9)	Phương pháp thử
1	Halogen hữu cơ dễ bị hấp thụ (AOX)(*)	mg/l	2,66	6,075	TCVN 6493:2008
2	Dioxin(**)	pgTEQ/l	< 4,99	12,15	US EPA Method 1613B

Ghi chú:
- *Các kết quả thử nghiệm ghi trong phiếu này chỉ có giá trị đối với mẫu thử;*
- *Tên mẫu, tên khách hàng được ghi theo yêu cầu của khách hàng;*
- *Không được trích sao chép một phần hay toàn bộ nếu không được sự đồng ý bằng văn bản của Trung tâm Quan trắc môi trường miền Nam;*
- *(*): Thông số được thực hiện bởi nhà thầu phụ VIMCERTS 032;*
- *(**): Thông số được thực hiện bởi nhà thầu phụ VIMCERTS 229.*

TRƯỞNG PHÒNG PHÒNG PHÂN TÍCH MÔI TRƯỜNG	QA/QC	KT. GIÁM ĐỐC PHÓ GIÁM ĐỐC
Kỷ Văn Thành	Nguyễn Xuân Dư	Lê Hoài Nam

CÔNG TY CP DV TV MÔI TRƯỜNG HẢI ÂU
3, Đường Tân Thới Nhất 20, KP 4, P.Tân Thới Nhất, Quận 12, TP.HCM
Điện thoại: 028. 3816 4421 Fax: 028. 3816 4437
Website: www.moitruong.org.vn
VIMCERTS 117

PTN/Số: HA.22.02679.2

Tp. Hồ Chí Minh, ngày 08 tháng 06 năm 2022

KẾT QUẢ THỬ NGHIỆM

1. Tên khách hàng: **CÔNG TY CỔ PHẦN THANH BÌNH PHÚ MỸ**
Đường N2, KCN chuyên sâu Phú Mỹ 3, Phường Phước Hòa, Thị xã. Phú Mỹ, Tỉnh Bà Rịa - Vũng Tàu
2. Loại mẫu: Nước thải

Mã số mẫu	Vị trí lấy mẫu	Tọa độ	Phương pháp lấy mẫu
HA.22.02679.2	Điểm xả thải sông Mỏ Nhát	X: 1164125 Y: 423235	Theo TCVN 6663-1:2011, TCVN 6663-3:2016, TCVN 5999:1995, TCVN 6663 – 14:2018, TCVN 8880 – 2011

3. Ngày lấy mẫu: 01/06/2022 Ngày trả kết quả: 08/06/2022
4. Phương pháp thử nghiệm:

Stt	Thông số	Đơn vị	Phương pháp thử nghiệm	Giới hạn phát hiện/ Phạm vi đo
1	Độ màu(*)(a)	Pt – Co	TCVN 6185:2015	7 Pt – Co
2	BOD_5(*)(a)	mg/L	TCVN 6001-1:2008	1,0 mg/L
3	Clo dư(*)(a)	mg/L	SMEWW 4500-Cl.B:2017	0,3 mg/L
4	Cyanua (CN^-)(*)(a)	mg/L	TCVN 6181:1996	0,001 mg/L
5	Florua (F^-)(*)(a)	mg/L	SMEWW 4500-F,B&D:2017	0,1 mg/L
6	Sulfua (S^{2-})(*)(a)	mg/L	SMEWW 4500-S^{2-}B&D:2017	0,015 mg/L
7	Tổng Nitơ(*)(a)	mg/L	TCVN 6638:2000	3 mg/L
8	Tổng Photpho(*)	mg/L	SMEWW 4500-P,B&E:2017	0,03 mg/L
9	Sắt (Fe) (*)(a)	mg/L	SMEWW 3111B:2017	0,03 mg/L
10	Mangan (Mn) (*)(a)	mg/L	SMEWW 3111B:2017	0,02 mg/L
11	Đồng (Cu) (*)(a)	mg/L	SMEWW 3111B:2017	0,05 mg/L
12	Kẽm (Zn) (*)(a)	mg/L	SMEWW 3111B:2017	0,02 mg/L
13	Niken (Ni) (*)(a)	mg/L	SMEWW 3111B:2017	0,03 mg/L
14	Chì (Pb) (*)(a)	mg/L	SMEWW 3113B:2017	0,0017 mg/L
15	Cadimi (Cd)(*)(a)	mg/L	SMEWW 3113B:2017	0,0005 mg/L
16	Asen (As) (*)(a)	mg/L	SMEWW 3114B:2017	0,002 mg/L
17	Thủy ngân (Hg) (*)(a)	mg/L	SMEWW 3112B:2017	0,00025 mg/L
18	Crom (VI) (*)(a)	mg/L	SMEWW 3500-Cr.B:2017	0,002 mg/L

1. Kết quả chỉ có giá trị trên mẫu thử / tại thời điểm đo đạc
2. Thời gian lưu mẫu: 7 ngày kể từ ngày trả kết quả đối với mẫu đất, nước, bùn, chất thải, không lưu đối với mẫu khí, vi sinh
3. Không được trích sao một phần hoặc toàn bộ phiếu kết quả thử nghiệm nếu không có sự đồng ý của Công ty CP DV TV MT Hải Âu

Stt	Thông số	Đơn vị	Phương pháp thử nghiệm	Giới hạn phát hiện/ Phạm vi đo
19	Crom (III) (*)(a)	mg/L	SMEWW 3113B:2017 + SMEWW 3500-Cr.B:2017	0,003 mg/L
20	Dầu khoáng(*)(a)	mg/L	SMEWW 5520B&F:2017	0,3 mg/L
21	Phenol(*)	mg/L	SMEWW 5530.B&D:2017	0,001 mg/L
22	Tổng hoạt độ phóng xạ α(*)(a)	Bq/L	TCVN 6053:2011	0,02 Bq/L
23	Tổng hoạt độ phóng xạ β(*)(a)	Bq/L	TCVN 6219:2011	0,3 Bq/L
24	Hóa chất bảo vệ thực vật clo hữu cơ (*)	mg/L	US EPA Method 3510 + US EPA Method 3620C + US EPA Method 8270D	0,00001 µg/L
25	Hóa chất bảo vệ thực vật photpho hữu cơ (*)	mg/L	US EPA Method 3510 + US EPA Method 3620C + US EPA Method 8270D	0,00001 µg/L
26	Coliform(*)	MPN/100mL	SMEWW 9221B:2017	3MPN/100mL
27	Tổng PCB(**)	mg/L	US EPA Method 3510C + US EPA Method 3603C + US EPA Method 8082A	$0,002\times10^{-3}$ mg/L

5. Kết quả thử nghiệm:

Stt	Thông số	Đơn vị	Kết quả thử nghiệm	QCVN 40:2011/ BTNMT Cột A
			HA.22.02679.2	$K_q = 0,9$; $K_f = 0,9$
1.	Độ màu(*)(a)	Pt – Co	29	**50**
2.	BOD_5(*)(a)	mg/L	9	**24,3**
3.	Clo dư(*)(a)	mg/L	KPH	**0,81**
4.	Cyanua (CN^-)(*)(a)	mg/L	KPH	**0,0567**
5.	Florua (F^-)(*)(a)	mg/L	0,73	**4,05**
6.	Sulfua (S^{2-})(*)(a)	mg/L	KPH	**0,162**
7.	Tổng Nitơ(*)(a)	mg/L	KPH	**16,2**
8.	Tổng Photpho(*)	mg/L	0,09	**3,24**
9.	Sắt (Fe) (*)(a)	mg/L	KPH	**0,81**
10.	Mangan (Mn) (*)(a)	mg/L	0,11	**0,405**
11.	Đồng (Cu) (*)(a)	mg/L	KPH	**1,62**
12.	Kẽm (Zn) (*)(a)	mg/L	KPH	**2,43**
13.	Niken (Ni) (*)(a)	mg/L	KPH	**0,162**

1. Kết quả chỉ có giá trị trên mẫu thử / tại thời điểm đo đạc
2. Thời gian lưu mẫu: 7 ngày kể từ ngày trả kết quả đối với mẫu đất, nước, bùn, chất thải, không lưu đối với mẫu khí, vi sinh
3. Không được trích sao một phần hoặc toàn bộ phiếu kết quả thử nghiệm nếu không có sự đồng ý của Công ty CP DV TV MT Hải Âu

CÔNG TY CP DV TV MÔI TRƯỜNG HẢI ÂU
3, Đường Tân Thới Nhất 20, KP 4, P.Tân Thới Nhất, Quận 12, TP.HCM
Điện thoại: 028. 3816 4421 Fax: 028. 3816 4437
Website: www.moitruong.org.vn
VIMCERTS 117

Stt	Thông số	Đơn vị	Kết quả thử nghiệm	QCVN 40:2011/ BTNMT Cột A
			HA.22.02679.2	$K_q = 0,9$; $K_f = 0,9$
14.	Chì (Pb) (*)(a)	mg/L	KPH	0,081
15.	Cadimi (Cd) (*)(a)	mg/L	KPH	0,0405
16.	Asen (As) (*)(a)	mg/L	KPH	0,0405
17.	Thủy ngân (Hg) (*)(a)	mg/L	KPH	0,00405
18.	Crom (VI) (*)(a)	mg/L	KPH	0,0405
19.	Crom (III) (*)(a)	mg/L	KPH	0,162
20.	Dầu khoáng(*)(a)	mg/L	KPH	4,05
21.	Phenol(*)	mg/L	KPH	0,081
22.	Tổng hoạt độ phóng xạ α(*)(a)	Bq/L	KPH	0,1
23.	Tổng hoạt độ phóng xạ β(*)(a)	Bq/L	KPH	1,0
24.	Hóa chất bảo vệ thực vật clo hữu cơ (*)	mg/L	KPH	0,0405
25.	Hóa chất bảo vệ thực vật photpho hữu cơ (*)	mg/L	KPH	0,243
26.	Coliform(*)	MPN/100mL	230	3000
27.	Tổng PCB(**)	mg/L	KPH	0,00243

Ghi chú: (*): Chỉ tiêu được chứng nhận Vimcerts
(**): Chỉ tiêu được thực hiện bởi thầu phụ 066
(a) : Chỉ tiêu được chứng nhận VLAT-1.0444
KPH: Không phát hiện
QCVN 40:2011/BTNMT: Quy chuẩn kỹ thuật quốc gia về nước thải công nghiệp

Phòng Thử Nghiệm **P.Giám đốc**

Nguyễn Thùy Diễm **Phan Bảo Quỳnh**

CÔNG TY CỔ PHẦN DỊCH VỤ TƯ VẤN MÔI TRƯỜNG HẢI ÂU - M.S.D.N: 0309387095-C.T.C.P - QUẬN 12 - TP.HỒ CHÍ MINH

1. Kết quả chỉ có giá trị trên mẫu thử / tại thời điểm đo đạc
2. Thời gian lưu mẫu: 7 ngày kể từ ngày trả kết quả đối với mẫu đất, nước, bùn, chất thải, không lưu đối với mẫu khí, vi sinh
3. Không được trích sao một phần hoặc toàn bộ phiếu kết quả thử nghiệm nếu không có sự đồng ý của Công ty CP DV TV MT Hải Âu

CÔNG TY CP DV TV MÔI TRƯỜNG HẢI ÂU
3, Đường Tân Thới Nhất 20, KP 4, P.Tân Thới Nhất, Quận 12, TP.HCM
Điện thoại: 028. 3816 4421 Fax: 028. 3816 4437
Website: www.moitruong.org.vn

VIMCERTS 117

PTN/Số: HA.22.02679.1

Tp. Hồ Chí Minh, ngày 08 tháng 06 năm 2022

KẾT QUẢ THỬ NGHIỆM

1. Tên khách hàng: **CÔNG TY CỔ PHẦN THANH BÌNH PHÚ MỸ**
   Đường N2, KCN chuyên sâu Phú Mỹ 3, Phường Phước Hòa, Thị xã. Phú Mỹ, Tỉnh Bà Rịa - Vũng Tàu
2. Loại mẫu: Nước thải

Mã số mẫu	Vị trí lấy mẫu	Tọa độ	Phương pháp lấy mẫu
HA.22.02679.1	Bể khử trùng trước khi dẫn ra sông Mỏ Nhát	X: 1164578 Y: 0424586	Theo TCVN 6663-1:2011, TCVN 6663-3:2016, TCVN 5999:1995, TCVN 6663 – 14:2018, TCVN 8880 – 2011

3. Ngày lấy mẫu: 01/06/2022 Ngày trả kết quả: 08/06/2022
4. Phương pháp thử nghiệm:

Stt	Thông số	Đơn vị	Phương pháp thử nghiệm	Giới hạn phát hiện/ Phạm vi đo
1	BOD_5 (*)(a)	mg/L	TCVN 6001-1:2008	1,0 mg/L
2	Clo dư (*)(a)	mg/L	SMEWW 4500-Cl.B:2017	0,3 mg/L
3	Cyanua (CN^-) (*)(a)	mg/L	TCVN 6181:1996	0,001 mg/L
4	Florua (F^-) (*)(a)	mg/L	SMEWW 4500-F^-,B&D:2017	0,1 mg/L
5	Sulfua (S^{2-}) (*)(a)	mg/L	SMEWW 4500-S^{2-}B&D:2017	0,015 mg/L
6	Tổng Nitơ (*)(a)	mg/L	TCVN 6638:2000	3 mg/L
7	Tổng Photpho (*)	mg/L	SMEWW 4500-P,B&E:2017	0,03 mg/L
8	Sắt (Fe) (*)(a)	mg/L	SMEWW 3111B:2017	0,03 mg/L
9	Mangan (Mn) (*)(a)	mg/L	SMEWW 3111B:2017	0,02 mg/L
10	Đồng (Cu) (*)(a)	mg/L	SMEWW 3111B:2017	0,05 mg/L
11	Kẽm (Zn) (*)(a)	mg/L	SMEWW 3111B:2017	0,02 mg/L
12	Niken (Ni) (*)(a)	mg/L	SMEWW 3111B:2017	0,03 mg/L
13	Chì (Pb) (*)(a)	mg/L	SMEWW 3113B:2017	0,0017 mg/L
14	Cadimi (Cd) (*)(a)	mg/L	SMEWW 3113B:2017	0,0005 mg/L
15	Asen (As) (*)(a)	mg/L	SMEWW 3114B:2017	0,002 mg/L
16	Thủy ngân (Hg) (*)(a)	mg/L	SMEWW 3112B:2017	0,00025 mg/L
17	Crom (VI) (*)(a)	mg/L	SMEWW 3500-Cr.B:2017	0,002 mg/L
18	Crom (III) (*)(a)	mg/L	SMEWW 3113B:2017 +	0,003 mg/L

1. Kết quả chỉ có giá trị trên mẫu thử / tại thời điểm đo đạc
2. Thời gian lưu mẫu: 7 ngày kể từ ngày trả kết quả đối với mẫu đất, nước, bùn, chất thải, không lưu đối với mẫu khí, vi sinh
3. Không được trích sao một phần hoặc toàn bộ phiếu kết quả thử nghiệm nếu không có sự đồng ý của Công ty CP DV TV MT Hải Âu

Stt	Thông số	Đơn vị	Phương pháp thử nghiệm	Giới hạn phát hiện/ Phạm vi đo
			SMEWW 3500-Cr.B:2017	
19	Dầu khoáng(*)(a)	mg/L	SMEWW 5520B&F:2017	0,3 mg/L
20	Phenol(*)	mg/L	SMEWW 5530.B&D:2017	0,001 mg/L
21	Tổng hoạt độ phóng xạ α(*)(a)	Bq/L	TCVN 6053:2011	0,02 Bq/L
22	Tổng hoạt độ phóng xạ β(*)(a)	Bq/L	TCVN 6219:2011	0,3 Bq/L
23	Coliform(*)	MPN/100mL	SMEWW 9221B:2017	3MPN/100mL
24	Tổng PCB(**)	mg/L	US EPA Method 3510C + US EPA Method 3603C + US EPA Method 8082A	$0,002 \times 10^3$ mg/L

5. Kết quả thử nghiệm:

Stt	Thông số	Đơn vị	Kết quả thử nghiệm HA.22.02679.1	QCVN 40:2011 BTNMT Cột A $K_q = 0,9$; $K_f = 0,9$
1.	BOD_5(*)(a)	mg/L	10	**24,3**
2.	Clo dư(*)(a)	mg/L	KPH	**0,81**
3.	Cyanua (CN^-)(*)(a)	mg/L	KPH	**0,0567**
4.	Florua (F^-)(*)(a)	mg/L	KPH	**4,05**
5.	Sulfua (S^{2-})(*)(a)	mg/L	KPH	**0,162**
6.	Tổng Nitơ(*)(a)	mg/L	<9	**16,2**
7.	Tổng Photpho(*)	mg/L	0,09	**3,24**
8.	Sắt (Fe) (*)(a)	mg/L	KPH	**0,81**
9.	Mangan (Mn) (*)(a)	mg/L	0,12	**0,405**
10.	Đồng (Cu) (*)(a)	mg/L	KPH	**1,62**
11.	Kẽm (Zn) (*)(a)	mg/L	KPH	**2,43**
12.	Niken (Ni) (*)(a)	mg/L	KPH	**0,162**
13.	Chì (Pb) (*)(a)	mg/L	KPH	**0,081**
14.	Cadimi (Cd) (*)(a)	mg/L	KPH	**0,0405**
15.	Asen (As) (*)(a)	mg/L	KPH	**0,0405**
16.	Thủy ngân (Hg) (*)(a)	mg/L	KPH	**0,00405**
17.	Crom (VI) (*)(a)	mg/L	KPH	**0,0405**
18.	Crom (III) (*)(a)	mg/L	KPH	**0,162**
19.	Dầu khoáng(*)(a)	mg/L	KPH	**4,05**
20.	Phenol(*)	mg/L	KPH	**0,081**

1. Kết quả chỉ có giá trị trên mẫu thử / tại thời điểm đo đạc
2. Thời gian lưu mẫu: 7 ngày kể từ ngày trả kết quả đối với mẫu đất, nước, bùn, chất thải, không lưu đối với mẫu khí, vi sinh
3. Không được trích sao một phần hoặc toàn bộ phiếu kết quả thử nghiệm nếu không có sự đồng ý của Công ty CP DV TV MT Hải Âu

Stt	Thông số	Đơn vị	Kết quả thử nghiệm	QCVN 40:2011/ BTNMT Cột A
			HA.22.02679.1	$K_q = 0,9$; $K_f = 0,9$
21.	Tổng hoạt độ phóng xạ α(*)(a)	Bq/L	KPH	0,1
22.	Tổng hoạt độ phóng xạ β(*)(a)	Bq/L	KPH	1,0
23.	Coliform(*)	MPN/100mL	150	3000
24.	Tổng PCB(**)	mg/L	KPH	0,00243

Ghi chú: *(*): Chỉ tiêu được chứng nhận Vimcerts*
(**): Chỉ tiêu được thực hiện bởi thầu phụ 066
(a) : Chỉ tiêu được chứng nhận VLAT-1.0444
KPH: Không phát hiện
QCVN 40:2011/BTNMT: Quy chuẩn kỹ thuật quốc gia về nước thải công nghiệp

Phòng Thử Nghiệm **P.Giám đốc**

CÔNG TY CỔ PHẦN DỊCH VỤ TƯ VẤN MÔI TRƯỜNG HẢI ÂU M.S.D.N: 0309387095-C.T.C.P QUẬN 12 - TP.HỒ CHÍ MINH

Nguyễn Thùy Diễm **Phan Bảo Quỳnh**

1. Kết quả chỉ có giá trị trên mẫu thử / tại thời điểm đo đạc
2. Thời gian lưu mẫu: 7 ngày kể từ ngày trả kết quả đối với mẫu đất, nước, bùn, chất thải, không lưu đối với mẫu khí, vi sinh
3. Không được trích sao một phần hoặc toàn bộ phiếu kết quả thử nghiệm nếu không có sự đồng ý của Công ty CP DV TV MT Hải Âu

TỔNG CỤC MÔI TRƯỜNG
TRUNG TÂM QUAN TRẮC MÔI TRƯỜNG MIỀN NAM

VIMCERTS 252

VILAS 1285

Mã mẫu: 0863C/DV/0104A/ 09-22	**PHIẾU KẾT QUẢ THỬ NGHIỆM**	Ngày: 27/10/2022 Trang: 1/1

1. Đơn vị đề nghị lấy mẫu: **Công ty Cổ phần tư vấn Nam Khang**
2. Đơn vị được lấy mẫu : **Công ty Cổ phần Thanh Bình Phú Mỹ**
3. Địa chỉ lấy mẫu : KCN chuyên sâu Phú Mỹ 3, phường Phước Hòa, thị xã Phú Mỹ, tỉnh Bà Rịa Vũng Tàu
4. Loại mẫu : Nước thải (P.My3-NT-01-1)
5. Vị trí lấy mẫu : Điểm xả nước thải sau xử lý của Trạm XLNT tập trung vào sông Mỏ Nhát (Kinh độ: 107°03'01,6"; Vĩ độ: 10°31'34,2")
6. Ngày quan trắc/đo đạc: 16/9/2022
7. Kết quả thử nghiệm :

STT	Thông số	Đơn vị	Kết quả	QCVN 12-MT:2015/ BTNMT Cột A (Kq = 0,9; Kf = 0,9)	Phương pháp thử
1	Halogen hữu cơ dễ bị hấp thụ (AOX)(*)	mg/l	2,82	6,075	TCVN 6493:2008
2	Dioxin(*)	pgTEQ/l	5,25	12,15	US EPA Method 1613B

Ghi chú:
- *Các kết quả thử nghiệm ghi trong phiếu này chỉ có giá trị đối với mẫu thử;*
- *Tên mẫu, tên khách hàng được ghi theo yêu cầu của khách hàng;*
- *Không được trích sao chép một phần hay toàn bộ nếu không được sự đồng ý bằng văn bản của Trung tâm Quan trắc môi trường miền Nam;*
- *(*): Thông số được thực hiện bởi nhà thầu phụ VIMCERTS 066.*

TRƯỞNG PHÒNG PHÒNG PHÂN TÍCH MÔI TRƯỜNG	QA/QC	KT. GIÁM ĐỐC PHÓ GIÁM ĐỐC
Kỹ Văn Thành	Nguyễn Xuân Dư	Lê Hoài Nam

CÔNG TY CP DV TV MÔI TRƯỜNG HẢI ÂU
3, Đường Tân Thới Nhất 20, KP 4, P.Tân Thới Nhất, Quận 12, TP.HCM
Điện thoại: 028. 3816 4421 Fax: 028. 3816 4437
Website: www.moitruong.org.vn

VIMCERTS 117

PTN/Số: HA.22.04191.2

Tp. Hồ Chí Minh, ngày 26 tháng 08 năm 2022

KẾT QUẢ THỬ NGHIỆM

1. Tên khách hàng: **CÔNG TY CỔ PHẦN THANH BÌNH PHÚ MỸ**
   Đường N2, KCN chuyên sâu Phú Mỹ 3, Phường Phước Hòa, Thị xã. Phú Mỹ, Tỉnh Bà Rịa - Vũng Tàu
2. Loại mẫu: Nước thải

Mã số mẫu	Vị trí lấy mẫu	Tọa độ	Phương pháp lấy mẫu	Tình trạng mẫu
HA.22.04191.2	Điểm xả thải sông Mỏ Nhát	Kinh độ: 107°03'01,6" Vĩ độ: 10°31'34,2"	TCVN 6663-1:2011, TCVN 6663-3:2016, TCVN 5999:1995, TCVN 6663 – 14:2018, TCVN 8880 – 2011	Ngà, ít cặn

3. Ngày lấy mẫu: 18/08/2022 Thời gian thử nghiệm: 18/08/2022 - 26/08/2022
4. Ngày trả kết quả: 26/08/2022
5. Phương pháp thử nghiệm:

Stt	Thông số	Đơn vị	Phương pháp thử nghiệm	Giới hạn phát hiện/ Phạm vi đo
1	Độ màu(*)(a)	Pt – Co	TCVN 6185:2015	7 Pt – Co
2	BOD_5(*)(a)	mg/L	TCVN 6001-1:2008	1,0 mg/L
3	Clo dư(*)(a)	mg/L	SMEWW 4500-Cl.B:2017	0,3 mg/L
4	Tổng Cyanua (CN^-)(*)(a)	mg/L	TCVN 6181:1996	0,001 mg/L
5	Florua (F^-)(*)(a)	mg/L	SMEWW 4500-F^-,B&D:2017	0,1 mg/L
6	Sulfua (S^{2-})(*)(a)	mg/L	SMEWW 4500-S^{2-}B&D:2017	0,015 mg/L
7	Tổng Nitơ(*)(a)	mg/L	TCVN 6638:2000	3 mg/L
8	Tổng Photpho(*)	mg/L	SMEWW 4500-P,B&E:2017	0,03 mg/L
9	Sắt (Fe)(*)(a)	mg/L	SMEWW 3111B:2017	0,03 mg/L
10	Mangan (Mn)(*)(a)	mg/L	SMEWW 3111B:2017	0,02 mg/L
11	Đồng (Cu)(*)(a)	mg/L	SMEWW 3111B:2017	0,05 mg/L
12	Kẽm (Zn)(*)(a)	mg/L	SMEWW 3111B:2017	0,02 mg/L
13	Niken (Ni)(*)(a)	mg/L	SMEWW 3111B:2017	0,03 mg/L
14	Chì (Pb)(*)(a)	mg/L	SMEWW 3113B:2017	0,0017 mg/L
15	Cadimi (Cd)(*)(a)	mg/L	SMEWW 3113B:2017	0,0005 mg/L
16	Asen (As)(*)(a)	mg/L	SMEWW 3114B:2017	0,002 mg/L

1. Kết quả chỉ có giá trị trên mẫu thử / tại thời điểm đo đạc
2. Thời gian lưu mẫu: 7 ngày kể từ ngày trả kết quả đối với mẫu đất, nước, bùn, chất thải, không lưu đối với mẫu khí, vi sinh
3. Không được trích sao một phần hoặc toàn bộ phiếu kết quả thử nghiệm nếu không có sự đồng ý của Công ty CP DV TV MT Hải Âu

Stt	Thông số	Đơn vị	Phương pháp thử nghiệm	Giới hạn phát hiện/ Phạm vi đo
17	Thủy ngân (Hg) (*)(a)	mg/L	SMEWW 3112B:2017	0,00025 mg/L
18	Crom (VI) (*)(a)	mg/L	SMEWW 3500-Cr.B:2017	0,002 mg/L
19	Crom (III) (*)(a)	mg/L	SMEWW 3113B:2017 + SMEWW 3500-Cr.B:2017	0,003 mg/L
20	Dầu khoáng (*)(a)	mg/L	SMEWW 5520B&F:2017	0,3 mg/L
21	Tổng Phenol (*)	mg/L	SMEWW 5530.B&D:2017	0,001 mg/L
22	Tổng hoạt độ phóng xạ α (*)(a)	Bq/L	TCVN 6053:2011	0,02 Bq/L
23	Tổng hoạt độ phóng xạ β (*)(a)	Bq/L	TCVN 6219:2011	0,3 Bq/L
24	Hóa chất bảo vệ thực vật họ clo hữu cơ (*)	mg/L	US EPA Method 3510 + US EPA Method 3620C + US EPA Method 8270D	0,00001 mg/L
25	Hóa chất bảo vệ thực vật photpho hữu cơ (*)	mg/L	US EPA Method 3510 + US EPA Method 3620C + US EPA Method 8270D	0,00001 mg/L
26	Coliform (*)	MPN/100mL	SMEWW 9221B:2017	3MPN/100mL
27	Tổng PCB (**)	mg/L	US EPA Method 3535A + US EPA Method 8082A	3×10^{-5} mg/L

6. Kết quả thử nghiệm:

Stt	Thông số	Đơn vị	Kết quả thử nghiệm	QCVN 40:2011/ BTNMT Cột A $K_q = 0,9$; $K_f = 0,9$
			HA.22.04191.2	
1.	Độ màu (*)(a)	Pt – Co	20	**50**
2.	BOD_5 (*)(a)	mg/L	10	**24,3**
3.	Clo dư (*)(a)	mg/L	KPH	**0,81**
4.	Tổng Cyanua (CN^-) (*)(a)	mg/L	KPH	**0,0567**
5.	Florua (F^-) (*)(a)	mg/L	KPH	**4,05**
6.	Sulfua (S^{2-}) (*)(a)	mg/L	KPH	**0,162**
7.	Tổng Nitơ (*)(a)	mg/L	9,8	**16,2**
8.	Tổng Photpho (*)	mg/L	0,16	**3,24**
9.	Sắt (Fe) (*)(a)	mg/L	KPH	**0,81**
10.	Mangan (Mn) (*)(a)	mg/L	0,07	**0,405**
11.	Đồng (Cu) (*)(a)	mg/L	KPH	**1,62**
12.	Kẽm (Zn) (*)(a)	mg/L	KPH	**2,43**

1. Kết quả chỉ có giá trị trên mẫu thử / tại thời điểm đo đạc
2. Thời gian lưu mẫu: 7 ngày kể từ ngày trả kết quả đối với mẫu đất, nước, bùn, chất thải, không lưu đối với mẫu khí, vi sinh
3. Không được trích sao một phần hoặc toàn bộ phiếu kết quả thử nghiệm nếu không có sự đồng ý của Công ty CP DV TV MT Hải Âu

Stt	Thông số	Đơn vị	Kết quả thử nghiệm	QCVN 40:2011/ BTNMT Cột A
			HA.22.04191.2	$K_q = 0,9$; $K_f = 0,9$
13.	Niken (Ni) (*)(a)	mg/L	KPH	0,162
14.	Chì (Pb) (*)(a)	mg/L	KPH	0,081
15.	Cadimi (Cd) (*)(a)	mg/L	KPH	0,0405
16.	Asen (As) (*)(a)	mg/L	KPH	0,0405
17.	Thủy ngân (Hg) (*)(a)	mg/L	KPH	0,00405
18.	Crom (VI) (*)(a)	mg/L	KPH	0,0405
19.	Crom (III) (*)(a)	mg/L	KPH	0,162
20.	Dầu khoáng (*)(a)	mg/L	KPH	4,05
21.	Tổng Phenol (*)	mg/L	KPH	0,081
22.	Tổng hoạt độ phóng xạ α (*)(a)	Bq/L	KPH	0,1
23.	Tổng hoạt độ phóng xạ β (*)(a)	Bq/L	KPH	1,0
24.	Hóa chất bảo vệ thực vật họ clo hữu cơ (*)	mg/L	KPH	0,0405
25.	Hóa chất bảo vệ thực vật photpho hữu cơ (*)	mg/L	KPH	0,243
26.	Coliform (*)	MPN/100mL	120	3000
27.	Tổng PCB (**)	mg/L	KPH	0,00243

Ghi chú: *(*): Chỉ tiêu được chứng nhận Vimcerts*
(**): Chỉ tiêu được thực hiện bởi thầu phụ Vimcerts 026
(a) : Chỉ tiêu được chứng nhận VLAT-1.0444
KPH: Không phát hiện
QCVN 40:2011/BTNMT: Quy chuẩn kỹ thuật quốc gia về nước thải công nghiệp

Phòng Thử Nghiệm **P.Giám đốc**

Nguyễn Thùy Diễm **Phan Bảo Quỳnh**

1. Kết quả chỉ có giá trị trên mẫu thử / tại thời điểm đo đạc
2. Thời gian lưu mẫu: 7 ngày kể từ ngày trả kết quả đối với mẫu đất, nước, bùn, chất thải, không lưu đối với mẫu khí, vi sinh
3. Không được trích sao một phần hoặc toàn bộ phiếu kết quả thử nghiệm nếu không có sự đồng ý của Công ty CP DV TV MT Hải Âu

CÔNG TY CP DV TV MÔI TRƯỜNG HẢI ÂU
3, Đường Tân Thới Nhất 20, KP 4, P.Tân Thới Nhất, Quận 12, TP.HCM
Điện thoại: 028. 3816 4421 Fax: 028. 3816 4437
Website: www.moitruong.org.vn

VIMCERTS 117

PTN/Số: HA.22.04191.1

Tp. Hồ Chí Minh, ngày 26 tháng 08 năm 2022

KẾT QUẢ THỬ NGHIỆM

1. Tên khách hàng: **CÔNG TY CỔ PHẦN THANH BÌNH PHÚ MỸ**
   Đường N2, KCN chuyên sâu Phú Mỹ 3, Phường Phước Hòa, Thị xã. Phú Mỹ, Tỉnh Bà Rịa - Vũng Tàu
2. Loại mẫu: Nước thải

Mã số mẫu	Vị trí lấy mẫu	Tọa độ	Phương pháp lấy mẫu	Tình trạng mẫu
HA.22.04191.1	Bể khử trùng trước khi dẫn ra sông Mỏ Nhát	Kinh độ: 107°3'46" Vĩ độ: 10°31'49"	TCVN 6663-1:2011, TCVN 6663-3:2016, TCVN 5999:1995, TCVN 6663 – 14:2018, TCVN 8880 – 2011	Ngà, ít cặn

3. Ngày nhận mẫu: 18/08/2022 Thời gian thử nghiệm: 18/08/2022 - 26/08/2022
4. Ngày trả kết quả: 26/08/2022
5. Phương pháp thử nghiệm:

Stt	Thông số	Đơn vị	Phương pháp thử nghiệm	Giới hạn phát hiện/ Phạm vi đo
1	BOD_5 (*)(a)	mg/L	TCVN 6001-1:2008	1,0 mg/L
2	Clo dư (*)(a)	mg/L	SMEWW 4500-Cl.B:2017	0,3 mg/L
3	Tổng Cyanua (CN^-) (*)(a)	mg/L	TCVN 6181:1996	0,001 mg/L
4	Florua (F^-) (*)(a)	mg/L	SMEWW 4500-F^-,B&D:2017	0,1 mg/L
5	Sulfua (S^{2-}) (*)(a)	mg/L	SMEWW 4500-S^{2-}B&D:2017	0,015 mg/L
6	Tổng Nitơ (*)(a)	mg/L	TCVN 6638:2000	3 mg/L
7	Tổng Photpho (*)	mg/L	SMEWW 4500-P,B&E:2017	0,03 mg/L
8	Sắt (Fe) (*)(a)	mg/L	SMEWW 3111B:2017	0,03 mg/L
9	Mangan (Mn) (*)(a)	mg/L	SMEWW 3111B:2017	0,02 mg/L
10	Đồng (Cu) (*)(a)	mg/L	SMEWW 3111B:2017	0,05 mg/L
11	Kẽm (Zn) (*)(a)	mg/L	SMEWW 3111B:2017	0,02 mg/L
12	Niken (Ni) (*)(a)	mg/L	SMEWW 3111B:2017	0,03 mg/L
13	Chì (Pb) (*)(a)	mg/L	SMEWW 3113B:2017	0,0017 mg/L
14	Cadimi (Cd) (*)(a)	mg/L	SMEWW 3113B:2017	0,0005 mg/L
15	Asen (As) (*)(a)	mg/L	SMEWW 3114B:2017	0,002 mg/L
16	Thủy ngân (Hg) (*)(a)	mg/L	SMEWW 3112B:2017	0,00025 mg/L
17	Crom (VI) (*)(a)	mg/L	SMEWW 3500-Cr.B:2017	0,002 mg/L

1. Kết quả chỉ có giá trị trên mẫu thử / tại thời điểm đo đạc
2. Thời gian lưu mẫu: 7 ngày kể từ ngày trả kết quả đối với mẫu đất, nước, bùn, chất thải, không lưu đối với mẫu khí, vi sinh
3. Không được trích sao một phần hoặc toàn bộ phiếu kết quả thử nghiệm nếu không có sự đồng ý của Công ty CP DV TV MT Hải Âu

Stt	Thông số	Đơn vị	Phương pháp thử nghiệm	Giới hạn phát hiện/ Phạm vi đo
18	Crom (III) (*)(a)	mg/L	SMEWW 3113B:2017 + SMEWW 3500-Cr.B:2017	0,003 mg/L
19	Dầu khoáng (*)(a)	mg/L	SMEWW 5520B&F:2017	0,3 mg/L
20	Tổng phenol (*)	mg/L	SMEWW 5530.B&D:2017	0,001 mg/L
21	Tổng hoạt độ phóng xạ α (*)(a)	Bq/L	TCVN 6053:2011	0,02 Bq/L
22	Tổng hoạt độ phóng xạ β (*)(a)	Bq/L	TCVN 6219:2011	0,3 Bq/L
23	Coliform (*)	MPN/100mL	SMEWW 9221B:2017	3MPN/100mL
24	Tổng PCB (**)	mg/L	US EPA Method 3535A + US EPA Method 8082A	3×10^{-5} mg/L

6. Kết quả thử nghiệm:

Stt	Thông số	Đơn vị	Kết quả thử nghiệm	QCVN 40:2011/ BTNMT Cột A $K_q = 0,9$; $K_f = 0,9$
			HA.22.04191.1	
1.	BOD_5 (*)(a)	mg/L	12	**24,3**
2.	Clo dư (*)(a)	mg/L	KPH	**0,81**
3.	Tổng Cyanua (CN^-) (*)(a)	mg/L	KPH	**0,0567**
4.	Florua (F^-) (*)(a)	mg/L	KPH	**4,05**
5.	Sulfua (S^{2-}) (*)(a)	mg/L	KPH	**0,162**
6.	Tổng Nitơ (*)(a)	mg/L	<9	**16,2**
7.	Tổng Photpho (*)	mg/L	0,22	**3,24**
8.	Sắt (Fe) (*)(a)	mg/L	KPH	**0,81**
9.	Mangan (Mn) (*)(a)	mg/L	0,11	**0,405**
10.	Đồng (Cu) (*)(a)	mg/L	KPH	**1,62**
11.	Kẽm (Zn) (*)(a)	mg/L	KPH	**2,43**
12.	Niken (Ni) (*)(a)	mg/L	KPH	**0,162**
13.	Chì (Pb) (*)(a)	mg/L	KPH	**0,081**
14.	Cadimi (Cd) (*)(a)	mg/L	KPH	**0,0405**
15.	Asen (As) (*)(a)	mg/L	KPH	**0,0405**
16.	Thủy ngân (Hg) (*)(a)	mg/L	KPH	**0,00405**
17.	Crom (VI) (*)(a)	mg/L	KPH	**0,0405**
18.	Crom (III) (*)(a)	mg/L	KPH	**0,162**
19.	Dầu khoáng (*)(a)	mg/L	KPH	**4,05**
20.	Tổng phenol (*)	mg/L	KPH	**0,081**

1. Kết quả chỉ có giá trị trên mẫu thử / tại thời điểm đo đạc
2. Thời gian lưu mẫu: 7 ngày kể từ ngày trả kết quả đối với mẫu đất, nước, bùn, chất thải, không lưu đối với mẫu khí, vi sinh
3. Không được trích sao một phần hoặc toàn bộ phiếu kết quả thử nghiệm nếu không có sự đồng ý của Công ty CP DV TV MT Hải Âu

Stt	Thông số	Đơn vị	Kết quả thử nghiệm	QCVN 40:2011/ BTNMT Cột A
			HA.22.04191.1	$K_q = 0,9$; $K_f = 0,9$
21.	Tổng hoạt độ phóng xạ α(*)/(a)	Bq/L	KPH	0,1
22.	Tổng hoạt độ phóng xạ β(*)/(a)	Bq/L	KPH	1,0*
23.	Coliform(*)	MPN/100mL	94	3000
24.	Tổng PCB(**)	mg/L	KPH	0,00243

Ghi chú: *(*): Chỉ tiêu được chứng nhận Vimcerts*
(**): Chỉ tiêu được thực hiện bởi thầu phụ Vimcerts 026
(a) : Chỉ tiêu được chứng nhận VLAT-1.0444
KPH: Không phát hiện
QCVN 40:2011/BTNMT: Quy chuẩn kỹ thuật quốc gia về nước thải công nghiệp

Phòng Thử Nghiệm	P.Giám đốc
Nguyễn Thùy Diễm	Phan Bảo Quỳnh

CÔNG TY CỔ PHẦN DỊCH VỤ TƯ VẤN MÔI TRƯỜNG HẢI ÂU

1. Kết quả chỉ có giá trị trên mẫu thử / tại thời điểm đo đạc
2. Thời gian lưu mẫu: 7 ngày kể từ ngày trả kết quả đối với mẫu đất, nước, bùn, chất thải, không lưu đối với mẫu khí, vi sinh
3. Không được trích sao một phần hoặc toàn bộ phiếu kết quả thử nghiệm nếu không có sự đồng ý của Công ty CP DV TV MT Hải Âu

TỔNG CỤC MÔI TRƯỜNG
TRUNG TÂM QUAN TRẮC MÔI TRƯỜNG MIỀN NAM

VIMCERTS 252

VILAS 1285

Mã mẫu: 1202A/DV/0144/ 12-22	**PHIẾU KẾT QUẢ THỬ NGHIỆM**	Ngày: 19/12/2022 Trang: 1/1

1. Đơn vị đề nghị lấy mẫu: **Công ty Cổ phần tư vấn Nam Khang**
2. Đơn vị được lấy mẫu : **CÔNG TY CỔ PHẦN THANH BÌNH PHÚ MỸ**
3. Địa chỉ lấy mẫu : KCN chuyên sâu Phú Mỹ 3, phường Phước Hòa, thị xã Phú Mỹ tỉnh Bà Rịa Vũng Tàu
4. Loại mẫu : Nước thải (P.My3-NT-01)
5. Vị trí lấy mẫu : Điểm xả nước thải sau xử lý của Trạm XLNT tập trung vào sông Mỏ Nhát (Kinh độ: 107°03'01,6"; Vĩ độ: 10°31'34,2")
6. Ngày quan trắc/đo đạc: 01/12/2022
7. Kết quả thử nghiệm :

STT	Thông số	Đơn vị	Kết quả	QCVN 12-MT:2015/ BTNMT Cột A (Kq = 0,9; Kf = 0,9)	Phương pháp thử
1	Halogen hữu cơ dễ bị hấp thụ (AOX)(*)	mg/l	2,38	6,075	TCVN 6493:2008
2	Dioxin(**)	pgTEQ/l	< 4,99	12,15	US EPA Method 1613B

Ghi chú:
- *Các kết quả thử nghiệm ghi trong phiếu này chỉ có giá trị đối với mẫu thử;*
- *Tên mẫu, tên khách hàng được ghi theo yêu cầu của khách hàng;*
- *Không được trích sao chép một phần hay toàn bộ nếu không được sự đồng ý bằng văn bản của Trung tâm Quan trắc môi trường miền Nam;*
- *(*): Thông số được thực hiện bởi nhà thầu phụ VIMCERTS 032;*
- *(**): Thông số được thực hiện bởi nhà thầu phụ VIMCERTS 229.*

TRƯỞNG PHÒNG PHÒNG PHÂN TÍCH MÔI TRƯỜNG	QA/QC	KT. GIÁM ĐỐC PHÓ GIÁM ĐỐC
Kỹ Văn Thành	Nguyễn Xuân Dư	Lê Hoài Nam

TRUNG TÂM QUAN TRẮC MÔI TRƯỜNG MIỀN NAM

CÔNG TY CP DV TV MÔI TRƯỜNG HẢI ÂU
3, Đường Tân Thới Nhất 20, KP 4, P.Tân Thới Nhất, Quận 12, TP.HCM
Điện thoại: 028. 3816 4421 Fax: 028. 3816 4437
Website: www.moitruong.org.vn

VIMCERTS 117

PTN/Số: HA.22.05684.1

Tp. Hồ Chí Minh, ngày 17 tháng 11 năm 2022

KẾT QUẢ THỬ NGHIỆM

1. Tên khách hàng: **CÔNG TY CỔ PHẦN THANH BÌNH PHÚ MỸ**
   Đường N2, KCN chuyên sâu Phú Mỹ 3, Phường Phước Hòa, Thị xã Phú Mỹ, Tỉnh Bà Rịa - Vũng Tàu
2. Loại mẫu: Nước thải

Mã số mẫu	Vị trí lấy mẫu	Tọa độ	Phương pháp lấy mẫu	Tình trạng mẫu
HA.22.05684.1	Điểm xả thải sông Mỏ Nhát	Kinh độ: 107°03'01,6" Vĩ độ: 10°31'34,2"	TCVN 6663-1:2011, TCVN 6663-3:2016, TCVN 5999:1995, TCVN 6663 – 14:2018, TCVN 8880 – 2011	Hơi ngà, ít cặn

3. Ngày lấy mẫu: 10/11/2022 Thời gian thử nghiệm: 10/11/2022 - 17/11/2022
4. Ngày trả kết quả: 17/11/2022
5. Phương pháp thử nghiệm:

Stt	Thông số	Đơn vị	Phương pháp thử nghiệm	Giới hạn phát hiện/ Phạm vi đo
1	Độ màu(*)(a)	Pt – Co	TCVN 6185:2015	7 Pt – Co
2	BOD_5(*)(a)	mg/L	TCVN 6001-1:2008	1,0 mg/L
3	Clo dư(*)(a)	mg/L	SMEWW 4500-Cl.B:2017	0,3 mg/L
4	Tổng Cyanua (CN^-)(*)(a)	mg/L	TCVN 6181:1996	0,001 mg/L
5	Florua (F^-)(*)(a)	mg/L	SMEWW 4500-F^-,B&D:2017	0,1 mg/L
6	Sulfua (S^{2-})(*)(a)	mg/L	SMEWW 4500-S^{2-}B&D:2017	0,015 mg/L
7	Tổng Nitơ(*)(a)	mg/L	TCVN 6638:2000	3 mg/L
8	Tổng Photpho(*)	mg/L	SMEWW 4500-P,B&E:2017	0,03 mg/L
9	Sắt (Fe)(*)(a)	mg/L	SMEWW 3111B:2017	0,03 mg/L
10	Mangan (Mn)(*)(a)	mg/L	SMEWW 3111B:2017	0,02 mg/L
11	Đồng (Cu)(*)(a)	mg/L	SMEWW 3111B:2017	0,05 mg/L
12	Kẽm (Zn)(*)(a)	mg/L	SMEWW 3111B:2017	0,02 mg/L
13	Niken (Ni)(*)(a)	mg/L	SMEWW 3111B:2017	0,03 mg/L
14	Chì (Pb)(*)(a)	mg/L	SMEWW 3113B:2017	0,0017 mg/L
15	Cadimi (Cd)(*)(a)	mg/L	SMEWW 3113B:2017	0,0005 mg/L
16	Asen (As)(*)(a)	mg/L	SMEWW 3114B:2017	0,002 mg/L
17	Thủy ngân (Hg)(*)(a)	mg/L	SMEWW 3112B:2017	0,00025 mg/L

1. Kết quả chỉ có giá trị trên mẫu thử / tại thời điểm đo đạc
2. Thời gian lưu mẫu: 7 ngày kể từ ngày trả kết quả đối với mẫu đất, nước, bùn, chất thải, không lưu đối với mẫu khí, vi sinh
3. Không được trích sao một phần hoặc toàn bộ phiếu kết quả thử nghiệm nếu không có sự đồng ý của Công ty CP DV TV MT Hải Âu

Stt	Thông số	Đơn vị	Phương pháp thử nghiệm	Giới hạn phát hiện/ Phạm vi đo
18	Crom (VI) (*)(a)	mg/L	SMEWW 3500-Cr.B:2017	0,002 mg/L
19	Crom (III) (*)(a)	mg/L	SMEWW 3113B:2017 + SMEWW 3500-Cr.B:2017	0,003 mg/L
20	Dầu khoáng (*)(a)	mg/L	SMEWW 5520B&F:2017	0,3 mg/L
21	Tổng Phenol (*)	mg/L	SMEWW 5530.B&D:2017	0,001 mg/L
22	Tổng hoạt độ phóng xạ α (*)(a)	Bq/L	TCVN 6053:2011	0,02 Bq/L
23	Tổng hoạt độ phóng xạ β (*)(a)	Bq/L	TCVN 6219:2011	0,3 Bq/L
24	Hóa chất bảo vệ thực vật họ clo hữu cơ (*)	mg/L	US EPA Method 3510 + US EPA Method 3620C + US EPA Method 8270D	0,00001 mg/L
25	Hóa chất bảo vệ thực vật photpho hữu cơ (*)	mg/L	US EPA Method 3510 + US EPA Method 3620C + US EPA Method 8270D	0,00001 mg/L
26	Coliform (*)	MPN/100mL	SMEWW 9221B:2017	3MPN/100mL
27	Tổng PCB (**)	mg/L	US EPA Method 3535A + US EPA Method 8082A	3×10^{-5} mg/L

6. Kết quả thử nghiệm:

Stt	Thông số	Đơn vị	Kết quả thử nghiệm	QCVN 40:2011/ BTNMT Cột A $K_q = 0,9$; $K_f = 0,9$
			HA.22.05684.1	
1.	Độ màu (*)(a)	Pt – Co	<21	**50**
2.	BOD_5 (*)(a)	mg/L	15	**24,3**
3.	Clo dư (*)(a)	mg/L	KPH	**0,81**
4.	Tổng Cyanua (CN^-) (*)(a)	mg/L	KPH	**0,0567**
5.	Florua (F^-) (*)(a)	mg/L	KPH	**4,05**
6.	Sulfua (S^{2-}) (*)(a)	mg/L	KPH	**0,162**
7.	Tổng Nitơ (*)(a)	mg/L	<9	**16,2**
8.	Tổng Photpho (*)	mg/L	0,09	**3,24**
9.	Sắt (Fe) (*)(a)	mg/L	<0,09	**0,81**
10.	Mangan (Mn) (*)(a)	mg/L	<0,06	**0,405**
11.	Đồng (Cu) (*)(a)	mg/L	KPH	**1,62**
12.	Kẽm (Zn) (*)(a)	mg/L	KPH	**2,43**
13.	Niken (Ni) (*)(a)	mg/L	KPH	**0,162**

1. Kết quả chỉ có giá trị trên mẫu thử / tại thời điểm đo đạc
2. Thời gian lưu mẫu: 7 ngày kể từ ngày trả kết quả đối với mẫu đất, mùn, bùn, chất thải, không lưu đối với mẫu khí, vi sinh
3. Không được trích sao một phần hoặc toàn bộ phiếu kết quả thử nghiệm nếu không có sự đồng ý của Công ty CP DV TV MT Hải Âu

Stt	Thông số	Đơn vị	Kết quả thử nghiệm	QCVN 40:2011/ BTNMT Cột A
			HA.22.05684.1	$K_q = 0,9$; $K_f = 0,9$
14.	Chì (Pb) (*)(a)	mg/L	KPH	0,081
15.	Cadimi (Cd) (*)(a)	mg/L	KPH	0,0405
16.	Asen (As) (*)(a)	mg/L	KPH	0,0405
17.	Thủy ngân (Hg) (*)(a)	mg/L	KPH	0,00405
18.	Crom (VI) (*)(a)	mg/L	KPH	0,0405
19.	Crom (III) (*)(a)	mg/L	KPH	0,162
20.	Dầu khoáng (*)(a)	mg/L	KPH	4,05
21.	Tổng Phenol (*)	mg/L	KPH	0,081
22.	Tổng hoạt độ phóng xạ α (*)(a)	Bq/L	KPH	0,1
23.	Tổng hoạt độ phóng xạ β (*)(a)	Bq/L	KPH	1,0
24.	Hóa chất bảo vệ thực vật họ clo hữu cơ (*)	mg/L	KPH	0,0405
25.	Hóa chất bảo vệ thực vật photpho hữu cơ (*)	mg/L	KPH	0,243
26.	Coliform (*)	MPN/100mL	1.700	3000
27.	Tổng PCB (**)	mg/L	KPH	0,00243

Ghi chú: *(*): Chỉ tiêu được chứng nhận Vimcerts*
(**): Chỉ tiêu được thực hiện bởi thầu phụ Vimcerts 026
(a): Chỉ tiêu được chứng nhận VLAT-1.0444
KPH: Không phát hiện
QCVN 40:2011/BTNMT: Quy chuẩn kỹ thuật quốc gia về nước thải công nghiệp

Phòng Thử Nghiệm **P.Giám đốc**

Nguyễn Thị Trang **Nguyễn Thùy Diễm**

CÔNG TY CỔ PHẦN DỊCH VỤ TƯ VẤN MÔI TRƯỜNG HẢI ÂU M.S.D.N: 0309387095 P.T.C.P QUẬN 12 - TP.HỒ CHÍ MINH

1. Kết quả chỉ có giá trị trên mẫu thử / tại thời điểm đo đạc
2. Thời gian lưu mẫu: 7 ngày kể từ ngày trả kết quả đối với mẫu đất, nước, bùn, chất thải, không lưu đối với mẫu khí, vi sinh
3. Không được trích sao một phần hoặc toàn bộ phiếu kết quả thử nghiệm nếu không có sự đồng ý của Công ty CP DV TV MT Hải Âu

CÔNG TY CP DV TV MÔI TRƯỜNG HẢI ÂU
3, Đường Tân Thới Nhất 20, KP 4, P.Tân Thới Nhất, Quận 12, TP.HCM
Điện thoại: 028. 3816 4421 Fax: 028. 3816 4437
Website: www.moitruong.org.vn

VIMCERTS 117

PTN/Số: HA.22.05684.2

Tp. Hồ Chí Minh, ngày 17 tháng 11 năm 2022

KẾT QUẢ THỬ NGHIỆM

1. Tên khách hàng: **CÔNG TY CỔ PHẦN THANH BÌNH PHÚ MỸ**
   Đường N2, KCN chuyên sâu Phú Mỹ 3, Phường Phước Hòa, Thị xã Phú Mỹ, Tỉnh Bà Rịa - Vũng Tàu
2. Loại mẫu: Nước thải

Mã số mẫu	Vị trí lấy mẫu	Tọa độ	Phương pháp lấy mẫu	Tình trạng mẫu
HA.22.05684.2	Bể khử trùng trước khi dẫn ra sông Mỏ Nhát	Kinh độ: 107°3'46" Vĩ độ: 10°31'49"	TCVN 6663-1:2011, TCVN 6663-3:2016, TCVN 5999:1995, TCVN 6663 – 14:2018, TCVN 8880 – 2011	Hơi ngả, ít cặn

3. Ngày lấy mẫu: 10/11/2022 Thời gian thử nghiệm: 10/11/2022 - 17/11/2022
4. Ngày trả kết quả: 17/11/2022
5. Phương pháp thử nghiệm:

Stt	Thông số	Đơn vị	Phương pháp thử nghiệm	Giới hạn phát hiện/ Phạm vi đo
1	BOD_5 (*)(a)	mg/L	TCVN 6001-1:2008	1,0 mg/L
2	Clo dư (*)(a)	mg/L	SMEWW 4500-Cl.B:2017	0,3 mg/L
3	Tổng Cyanua (CN^-) (*)(a)	mg/L	TCVN 6181:1996	0,001 mg/L
4	Florua (F^-) (*)(a)	mg/L	SMEWW 4500-F^-,B&D:2017	0,1 mg/L
5	Sulfua (S^{2-}) (*)(a)	mg/L	SMEWW 4500-S^{2-}B&D:2017	0,015 mg/L
6	Tổng Nitơ (*)(a)	mg/L	TCVN 6638:2000	3 mg/L
7	Tổng Photpho (*)	mg/L	SMEWW 4500-P,B&E:2017	0,03 mg/L
8	Sắt (Fe) (*)(a)	mg/L	SMEWW 3111B:2017	0,03 mg/L
9	Mangan (Mn) (*)(a)	mg/L	SMEWW 3111B:2017	0,02 mg/L
10	Đồng (Cu) (*)(a)	mg/L	SMEWW 3111B:2017	0,05 mg/L
11	Kẽm (Zn) (*)(a)	mg/L	SMEWW 3111B:2017	0,02 mg/L
12	Niken (Ni) (*)(a)	mg/L	SMEWW 3111B:2017	0,03 mg/L
13	Chì (Pb) (*)(a)	mg/L	SMEWW 3113B:2017	0,0017 mg/L
14	Cadimi (Cd) (*)(a)	mg/L	SMEWW 3113B:2017	0,0005 mg/L
15	Asen (As) (*)(a)	mg/L	SMEWW 3114B:2017	0,002 mg/L
16	Thủy ngân (Hg) (*)(a)	mg/L	SMEWW 3112B:2017	0,00025 mg/L
17	Crom (VI) (*)(a)	mg/L	SMEWW 3500-Cr.B:2017	0,002 mg/L

1. Kết quả chỉ có giá trị trên mẫu thử / tại thời điểm đo đạc
2. Thời gian lưu mẫu: 7 ngày kể từ ngày trả kết quả đối với mẫu đất, nước, bùn, chất thải, không lưu đối với mẫu khí, vi sinh
3. Không được trích sao một phần hoặc toàn bộ phiếu kết quả thử nghiệm nếu không có sự đồng ý của Công ty CP DV TV MT Hải Âu

Stt	Thông số	Đơn vị	Phương pháp thử nghiệm	Giới hạn phát hiện/ Phạm vi đo
18	Crom (III) (*)(a)	mg/L	SMEWW 3113B:2017 + SMEWW 3500-Cr.B:2017	0,003 mg/L
19	Dầu khoáng (*)(a)	mg/L	SMEWW 5520B&F:2017	0,3 mg/L
20	Tổng Phenol (*)	mg/L	SMEWW 5530.B&D:2017	0,001 mg/L
21	Tổng hoạt độ phóng xạ α (*)(a)	Bq/L	TCVN 6053:2011	0,02 Bq/L
22	Tổng hoạt độ phóng xạ β (*)(a)	Bq/L	TCVN 6219:2011	0,3 Bq/L
23	Coliform (*)	MPN/100mL	SMEWW 9221B:2017	3MPN/100mL
24	Tổng PCB (**)	mg/L	US EPA Method 3535A + US EPA Method 8082A	3×10^{-5} mg/L

6. Kết quả thử nghiệm:

Stt	Thông số	Đơn vị	Kết quả thử nghiệm	QCVN 40:2011/ BTNMT Cột A $K_q = 0,9; K_f = 0,9$
			HA.22.05684.2	
1.	BOD_5 (*)(a)	mg/L	9	**24,3**
2.	Clo dư (*)(a)	mg/L	KPH	**0,81**
3.	Tổng Cyanua (CN^-) (*)(a)	mg/L	KPH	**0,0567**
4.	Florua (F^-) (*)(a)	mg/L	KPH	**4,05**
5.	Sulfua (S^{2-}) (*)(a)	mg/L	KPH	**0,162**
6.	Tổng Nitơ (*)(a)	mg/L	<9	**16,2**
7.	Tổng Photpho (*)	mg/L	0,12	**3,24**
8.	Sắt (Fe) (*)(a)	mg/L	<0,09	**0,81**
9.	Mangan (Mn) (*)(a)	mg/L	0,11	**0,405**
10.	Đồng (Cu) (*)(a)	mg/L	KPH	**1,62**
11.	Kẽm (Zn) (*)(a)	mg/L	KPH	**2,43**
12.	Niken (Ni) (*)(a)	mg/L	KPH	**0,162**
13.	Chì (Pb) (*)(a)	mg/L	KPH	**0,081**
14.	Cadimi (Cd) (*)(a)	mg/L	KPH	**0,0405**
15.	Asen (As) (*)(a)	mg/L	KPH	**0,0405**
16.	Thủy ngân (Hg) (*)(a)	mg/L	KPH	**0,00405**
17.	Crom (VI) (*)(a)	mg/L	KPH	**0,0405**
18.	Crom (III) (*)(a)	mg/L	KPH	**0,162**
19.	Dầu khoáng (*)(a)	mg/L	KPH	**4,05**
20.	Tổng Phenol (*)	mg/L	KPH	**0,081**

1. Kết quả chỉ có giá trị trên mẫu thử / tại thời điểm đo đạc
2. Thời gian lưu mẫu: 7 ngày kể từ ngày trả kết quả đối với mẫu đất, nước, bùn, chất thải, không lưu đối với mẫu khí, vi sinh
3. Không được trích sao một phần hoặc toàn bộ phiếu kết quả thử nghiệm nếu không có sự đồng ý của Công ty CP DV TV MT Hải Âu

Stt	Thông số	Đơn vị	Kết quả thử nghiệm	QCVN 40:2011/ BTNMT Cột A
			HA.22.05684.2	$K_q = 0,9$; $K_f = 0,9$
21.	Tổng hoạt độ phóng xạ α(*)(a)	Bq/L	KPH	0,1
22.	Tổng hoạt độ phóng xạ β(*)(a)	Bq/L	KPH	1,0
23.	Coliform(*)	MPN/100mL	460	3000
24.	Tổng PCB(**)	mg/L	KPH	0,00243

Ghi chú: *(*): Chỉ tiêu được chứng nhận Vimcerts*
(**): Chỉ tiêu được thực hiện bởi thầu phụ Vimcerts 026
(a) : Chỉ tiêu được chứng nhận VLAT-1.0444
KPH: Không phát hiện
QCVN 40:2011/BTNMT: Quy chuẩn kỹ thuật quốc gia về nước thải công nghiệp

Phòng Thử Nghiệm **P.Giám đốc**

Nguyễn Thị Trang **Nguyễn Thùy Diễm**

HAIAU ENVIRONMENTAL

TỈNH BÀ RỊA VŨNG TÀU

CHỨNG TỪ CHẤT THẢI NGUY HẠI

Số: 01/2022/3-5-6.116.VX/TBPM

1. Chủ xử lý CTNH 1: **CÔNG TY TNHH MÔI TRƯỜNG QUÝ TIẾN** Mã số QLCTNH:3-5-6.116.VX

Địa chỉ văn phòng: Khu xử lý chất thải tập trung Tóc Tiên, xã Tóc Tiên, TX.Phú Mỹ, tỉnh Bà Rịa – Vũng Tàu ĐT: 02543.603150

Địa chỉ cơ sở/đại lý: Khu xử lý chất thải tập trung Tóc Tiên, xã Tóc Tiên, TX.Phú Mỹ, tỉnh Bà Rịa – Vũng Tàu ĐT: 02543.603150

2. Chủ CS DV XLCTNH 2 :..... Số Giấy phép môi trường/Mã số QLCTNH (nếu có): .....

Địa chỉ văn phòng:.....ĐT: .....

Địa chỉ cơ sở:.....ĐT: .....

3. Chủ nguồn thải: **CÔNG TY CỔ PHẦN THANH BÌNH PHÚ MỸ** Mã số QLCTNH: 77.000918.T

Địa chỉ: KCN chuyên sâu Phú Mỹ 3, phường Phước Hoà, thị xã Phú Mỹ, tỉnh Bà Rịa – Vũng Tàu ĐT: 0254 3936838

Địa chỉ cơ sở: Đường N2, KCN chuyên sâu Phú Mỹ 3, phường Phước Hoà, thị xã Phú Mỹ, tỉnh Bà Rịa – Vũng Tàu ĐT: 0254 3899978

4. Kê khai CTNH chuyển giao (sử dụng thêm trang phụ lục cho bảng dưới đây nếu không ghi đủ)

Số TT	Tên CTNH	Trạng thái tồn tại			Mã chất thải	Số lượng (kg)	Phương pháp xử lý *
		Rắn	Lỏng	Bùn			
1	Bùn thải có các thành phần nguy hại từ quá trình xử lý nước thải công nghiệp			✓	12 06 05	3.483	TĐ
2	Bóng đèn huỳnh quang và các loại thủy tinh hoạt tính thải	✓			16 01 06	7	PT
3	Hóa chất và hỗn hợp hóa chất phòng thí nghiệm thải có các thành phần nguy hại		✓		19 05 02	50	TĐ
4	Dầu động cơ, hộp số và bôi trơn tổng hợp thải		✓		17 02 03	70	TĐ
5	Giẻ lau, vải bảo vệ thải bị nhiễm các thành phần nguy hại	✓			18 02 01	10	TĐ
6	Chất thải lây nhiễm (bao gồm cả chất thải sắc nhọn)	✓			13 01 01	10	TĐ

* Ghi lần lượt ký hiệu của phương pháp xử lý đã áp dụng đối với từng CTNH: TC (Tận thu/tái chế); TH (Trung hoà); PT (Phân tách/chiết/lọc/kết tủa); OH (Oxy hoá); SH (Sinh học); ĐX (Đồng xử lý); TĐ (Thiêu đốt); HR (Hoá rắn); CL (Cô lập/đóng kén); C (Chôn lấp); SC (Sơ chế); Khác (tên phương pháp).

5. Xuất khẩu CTNH (nếu có).....Nước nhập khẩu:..... Cửa khẩu nhập.....

Số hiệu phương tiện:..... Ngày xuất cảng:..... Cửa khẩu xuất: .....

7. Xác nhận việc tiếp nhận đủ số lượng và loại CTNH như kê khai ở mục 4 Số hiệu phương tiện vận chuyển:.....

7.1. Họ tên người nhận thay mặt CS DV XL CTNH 1/Đơn vị vận chuyển: ....Cao Văn Hà..... Ký:.....Ngày: 15/01/2022

7.2. Họ tên người nhận thay mặt CS DV XL CTNH 2:.....Ký:..... .....Ngày:.....

6. Chủ nguồn thải xác nhận đã thống nhất để kê khai chính xác các thông tin ở mục 1-4 (hoặc 5)

Bà Rịa - Vũng Tàu, ngày ..15.. tháng ..1.... năm 2022

Chức danh người ký

(Chữ ký, đóng dấu)

CÔNG TY CỔ PHẦN THANH BÌNH PHÚ MỸ

PHÓ TỔNG GIÁM ĐỐC

Họ và tên Tạ Quốc Bảo

8. Chủ CS DV XL CTNH (cuối cùng) xác nhận đã hoàn thành việc xử lý an toàn tất cả CTNH bằng các phương pháp như kê khai ở mục 4

Bà Rịa - Vũng Tàu, ngày ..2.. tháng ...2.. năm 2022

Chức danh người ký

(Chữ ký, đóng dấu)

CÔNG TY TNHH MÔI TRƯỜNG QUÝ TIẾN

GIÁM ĐỐC

Họ và tên Trần Đình Hoàng Phát

*Liên số: 1☐- 2☐ - 3☐- 4☑

Ghi chú : .....

TỈNH BÀ RỊA VŨNG TÀU

CHỨNG TỪ CHẤT THẢI NGUY HẠI

Số: 02/2022/3-5-6.116.VX/TBPM

1. Chủ xử lý CTNH 1: **CÔNG TY TNHH MÔI TRƯỜNG QUÝ TIẾN** Mã số QLCTNH:3-5-6.116.VX

Địa chỉ văn phòng: Khu xử lý chất thải tập trung Tóc Tiên, xã Tóc Tiên, TX.Phú Mỹ, tỉnh Bà Rịa – Vũng Tàu ĐT: 02543.603150

Địa chỉ cơ sở/đại lý: Khu xử lý chất thải tập trung Tóc Tiên, xã Tóc Tiên, TX.Phú Mỹ, tỉnh Bà Rịa – Vũng Tàu ĐT: 02543.603150

2. Chủ CS DV XLCTNH 2 :..... Số Giấy phép môi trường/Mã số QLCTNH (nếu có): .....

Địa chỉ văn phòng:.....ĐT: .....

Địa chỉ cơ sở:.....ĐT: .....

3. Chủ nguồn thải: **CÔNG TY CỔ PHẦN THANH BÌNH PHÚ MỸ** Mã số QLCTNH: 77.000918.T

Địa chỉ: KCN chuyên sâu Phú Mỹ 3, phường Phước Hoà, thị xã Phú Mỹ, tỉnh Bà Rịa – Vũng Tàu ĐT: 0254 3936838

Địa chỉ cơ sở: Đường N2, KCN chuyên sâu Phú Mỹ 3, phường Phước Hoà, thị xã Phú Mỹ, tỉnh Bà Rịa – Vũng Tàu ĐT: 0254 3899978

4. Kê khai CTNH chuyển giao (sử dụng thêm trang phụ lục cho bảng dưới đây nếu không ghi đủ)

Số TT	Tên CTNH	Trạng thái tồn tại			Mã chất thải	Số lượng (kg)	Phương pháp xử lý *
		Rắn	Lỏng	Bùn			
1	Bùn thải có các thành phần nguy hại từ quá trình xử lý nước thải công nghiệp			✓	12 06 05	5.700	TĐ
2	Pin, ắc quy thải	✓			16 01 12	4	CL
3	Hóa chất và hỗn hợp hóa chất phòng thí nghiệm thải có các thành phần nguy hại		✓		19 05 02	25	TĐ
4	Dầu động cơ, hộp số và bôi trơn tổng hợp thải		✓		17 02 03	50	TĐ
5	Giẻ lau, vải bảo vệ thải bị nhiễm các thành phần nguy hại	✓			18 02 01	5	TĐ
6	Bao bì mềm thải	✓			18 01 01	10	TĐ

* Ghi lần lượt ký hiệu của phương pháp xử lý đã áp dụng đối với từng CTNH: TC (Tận thu/tái chế); TH (Trung hoà); PT (Phân tách/chiết/lọc/kết tủa); OH (Oxy hoá); SH (Sinh học); ĐX (Đồng xử lý); TĐ (Thiêu đốt); HR (Hoá rắn); CL (Cô lập/đóng kén); C (Chôn lấp); SC (Sơ chế); Khác (tên phương pháp).

5. Xuất khẩu CTNH (nếu có).....Nước nhập khẩu:..... Cửa khẩu nhập.....

Số hiệu phương tiện:..... Ngày xuất cảng:..... Cửa khẩu xuất: .....

7. Xác nhận việc tiếp nhận đủ số lượng và loại CTNH như kê khai ở mục 4 chuyển:..... Số hiệu phương tiện vận 72L - 16957

7.1. Họ tên người nhận thay mặt CS DV XL CTNH 1/Đơn vị vận chuyển: Phan Tiến Tín Ký:.....Tín..... Ngày: 20.08.2022

7.2. Họ tên người nhận thay mặt CS DV XL CTNH 2:.....Ký:..... .....Ngày:.....

6. Chủ nguồn thải xác nhận đã thống nhất để kê khai chính xác các thông tin ở mục 1-4 (hoặc 5)

Bà Rịa - Vũng Tàu, ngày 20 tháng 08 năm 2022

Chức danh người ký

(Chữ ký, đóng dấu)

CÔNG TY CỔ PHẦN THANH BÌNH PHÚ MỸ – M.S.D.N: 3500012009 – TỈNH BÀ RỊA - VŨNG TÀU

PHÓ TỔNG GIÁM ĐỐC

Họ và tên Tạ Quốc Bảo

8. Chủ CS DV XL CTNH (cuối cùng) xác nhận đã hoàn thành việc xử lý an toàn tất cả CTNH bằng các phương pháp như kê khai ở mục 4

Bà Rịa - Vũng Tàu, ngày 25 tháng 08 năm 2022

Chức danh người ký

(Chữ ký, đóng dấu)

CÔNG TY TNHH MÔI TRƯỜNG QUÝ TIẾN – M.S.D.N: 3500742037 – TỈNH BÀ RỊA - VŨNG TÀU – TX. PHÚ MỸ

GIÁM ĐỐC

Họ và tên Trần Đình Hoàng Nhã

*Liên số: 1☐- 2☐ - 3☐- 4☐

Ghi chú : .....

TỈNH BÀ RỊA VŨNG TÀU

CHỨNG TỪ CHẤT THẢI NGUY HẠI

Số: 03/2022/3-5-6.116.VX/TBPM

1. Chủ xử lý CTNH 1: **CÔNG TY TNHH MÔI TRƯỜNG QUÝ TIẾN** Mã số QLCTNH:3-5-6.116.VX

Địa chỉ văn phòng: Khu xử lý chất thải tập trung Tóc Tiên, xã Tóc Tiên, TX.Phú Mỹ, tỉnh Bà Rịa – Vũng Tàu ĐT: 02543.603150

Địa chỉ cơ sở/đại lý: Khu xử lý chất thải tập trung Tóc Tiên, xã Tóc Tiên, TX.Phú Mỹ, tỉnh Bà Rịa – Vũng Tàu ĐT: 02543.603150

2. Chủ CS DV XLCTNH 2 :..... Số Giấy phép môi trường/Mã số QLCTNH (nếu có): .....

Địa chỉ văn phòng:.....ĐT: .....

Địa chỉ cơ sở:.....ĐT: .....

3. Chủ nguồn thải: **CÔNG TY CỔ PHẦN THANH BÌNH PHÚ MỸ** Mã số QLCTNH: 77.000918.T

Địa chỉ: KCN chuyên sâu Phú Mỹ 3, phường Phước Hoà, thị xã Phú Mỹ, tỉnh Bà Rịa – Vũng Tàu ĐT: 0254 3936838

Địa chỉ cơ sở: Đường N2, KCN chuyên sâu Phú Mỹ 3, phường Phước Hoà, thị xã Phú Mỹ, tỉnh Bà Rịa – Vũng Tàu ĐT: 0254 3899978

4. Kê khai CTNH chuyển giao (sử dụng thêm trang phụ lục cho bảng dưới đây nếu không ghi đủ)

Số TT	Tên CTNH	Trạng thái tồn tại			Mã chất thải	Số lượng (kg)	Phương pháp xử lý *
		Rắn	Lỏng	Bùn			
1	Bùn thải có các thành phần nguy hại từ quá trình xử lý nước thải công nghiệp			✓	12 06 05	3395	TĐ
2	Bao bì mềm (đã chứa chất khi thải ra là CTNH) thải	✓			18 01 01	10	TĐ
3	Hóa chất và hỗn hợp hóa chất phòng thí nghiệm thải có các thành phần nguy hại		✓		19 05 02	15	TĐ
4	Dầu động cơ, hộp số và bôi trơn tổng hợp thải		✓		17 02 03	80	TĐ
5	Giẻ lau, vải bảo vệ thải bị nhiễm các thành phần nguy hại	✓			18 02 01	40	TĐ

* Ghi lần lượt ký hiệu của phương pháp xử lý đã áp dụng đối với từng CTNH: TC (Tận thu/tái chế); TH (Trung hoà); PT (Phân tách/chiết/lọc/kết tủa); OH (Oxy hoá); SH (Sinh học); ĐX (Đồng xử lý); TĐ (Thiêu đốt); HR (Hoá rắn); CL (Cô lập/đóng kén); C (Chôn lấp); SC (Sơ chế); Khác (tên phương pháp).

5. Xuất khẩu CTNH (nếu có).....Nước nhập khẩu:..... Cửa khẩu nhập.....

Số hiệu phương tiện:..... Ngày xuất cảng:..... Cửa khẩu xuất: .....

7. Xác nhận việc tiếp nhận đủ số lượng và loại CTNH như kê khai ở mục 4 chuyển:..... Số hiệu phương tiện vận tải 16952

7.1. Họ tên người nhận thay mặt CS DV XL CTNH 1/Đơn vị vận chuyển: Phan Tiến Tài Ký:..... Ngày: 17/12/2022

7.2. Họ tên người nhận thay mặt CS DV XL CTNH 2:.....Ký:..... .....Ngày:.....

6. Chủ nguồn thải xác nhận đã thống nhất để kê khai chính xác các thông tin ở mục 1-4 (hoặc 5)

Bà Rịa - Vũng Tàu, ngày ..11.. tháng ..12.. năm 2022

Chức danh người ký

(Chữ ký, đóng dấu)

CỔ PHẦN THANH BÌNH PHÚ MỸ

PHÓ TỔNG GIÁM ĐỐC

Tạ Quốc Bảo

Họ và tên

8. Chủ CS DV XL CTNH (cuối cùng) xác nhận đã hoàn thành việc xử lý an toàn tất cả CTNH bằng các phương pháp như kê khai ở mục 4

Bà Rịa - Vũng Tàu, ngày 20. tháng ..12. năm 2022

Chức danh người ký

(Chữ ký, đóng dấu)

CÔNG TY TNHH MÔI TRƯỜNG QUÝ TIẾN

GIÁM ĐỐC

Trần Bình Hoàng Phát

Họ và tên

*Liên số: 1☐- 2☐ - 3☐- 4☐

Ghi chú : .....